# COBRA® PRO STYLE SNAKEBITE
ALUMINIUM

**45 mm, Standard-Clips**
Art.no.: FY45KVF-LS

Die neue COBRA® PRO STYLE SNAKEBITE ist eine Sicherheitsschnalle, die auf dem patentierten Verschlusssystem der COBRA® PRO STYLE basiert. Sie besteht aus Aluminium und ist mit einem zusätzlichen Klemmelement ausgestattet, welches das längenverstellbare Gurtband an der gewünschten Position fixiert und ein mögliches „Kriechen“ des Gurtbandes verhindert.

Die neue Gurtbandklemme, die sich am Schubteil der COBRA® PRO STYLE SNAKEBITE befindet, ist mit einem Klemmmechanismus und "Fangzähnen“ ausgestattet. Wird sie zugeklappt, fixiert sie das Gurtband so, dass es sich selbst unter Bewegung nicht mehr lockert. Sind die Schnalle und die Klemme einmal eingerastet, ist das individuelle Nachstraffen trotzdem möglich.

Dank ihrem patentierten Verschlussmechanismus und hohen Bruchkraftwerten bietet die COBRA® PRO STYLE SNAKEBITE, wie alle Schnallen der COBRA® PRO STYLE Familie, das höchste Maß an Sicherheit. In Verbindung mit dem passenden Gurt hält der Verschluss garantiert 9 kN auf geraden Zug und 18 kN in der Umreifung.

Die SNAKEBITE Gurtbandklemme besteht aus hochfestem Kunststoff und wird im Spritzgussverfahren hergestellt. Dank ihrer Konstruktionsweise ist sie besonders robust und widerstandsfähig.

**Einsatzgebiete:**
PSA, Fashion, Flugsport, Tactical, Equipment

## Technische Daten

| | |
|---|---|
| **KÖRPER** | **Material:** Aluminium<br>**Farbe:** schwarz<br>**Finish:** ktl beschichtet |
| **CLIPS** | **Material:** Messing<br>**Farbe:** farblos<br>**Finish:** poliert |
| **STEG** | **Material:** Edelstahl<br>**Farbe:** farblos<br>**Finish:** poliert |

| | |
|---|---|
| **SNAKEBITE** | **Material:** POM<br>**Farbe:** schwarz |
| **BRUCHKRAFT GERADER ZUG** | 9 kN |
| **BRUCHKRAFT UMREIFUNG** | 18 kN |
| **GEWICHT** | 77 g |
| **EMPF. GURTBREITE SCHUBTEIL** | 45 mm |
| **EMPF. GURTBREITE HAUPTTEIL** | 45 mm |
| **SCHLITZLÄNGE SCHUBTEIL** | 12 mm |
| **SCHLITZLÄNGE HAUPTTEIL** | 4 mm |
| **AUSSENMASS LÄNGE** | 74 mm |
| **AUSSENMASS BREITE** | 58 mm |
| **AUSSENMASS HÖHE** | 16 mm |
| **AUSFÜHRUNG SCHLITZ SCHUBTEIL** | verstellbar, Snakebite |
| **AUSFÜHRUNG SCHLITZ HAUPTTEIL** | nicht verstellbar |
| **GRÖSSE DER CLIPS** | standard |
| **URSPRUNGSLAND** | Österreich |
| **Patentiert** | |

COBRA®
PAT.
PAT. PEND.
FY
45
18kN
9kN
WF
COBRA®
PAT.
PAT. PEND.

COBRA®
PAT.
PAT. PEND.
WF
PAT.
PAT. PEND.

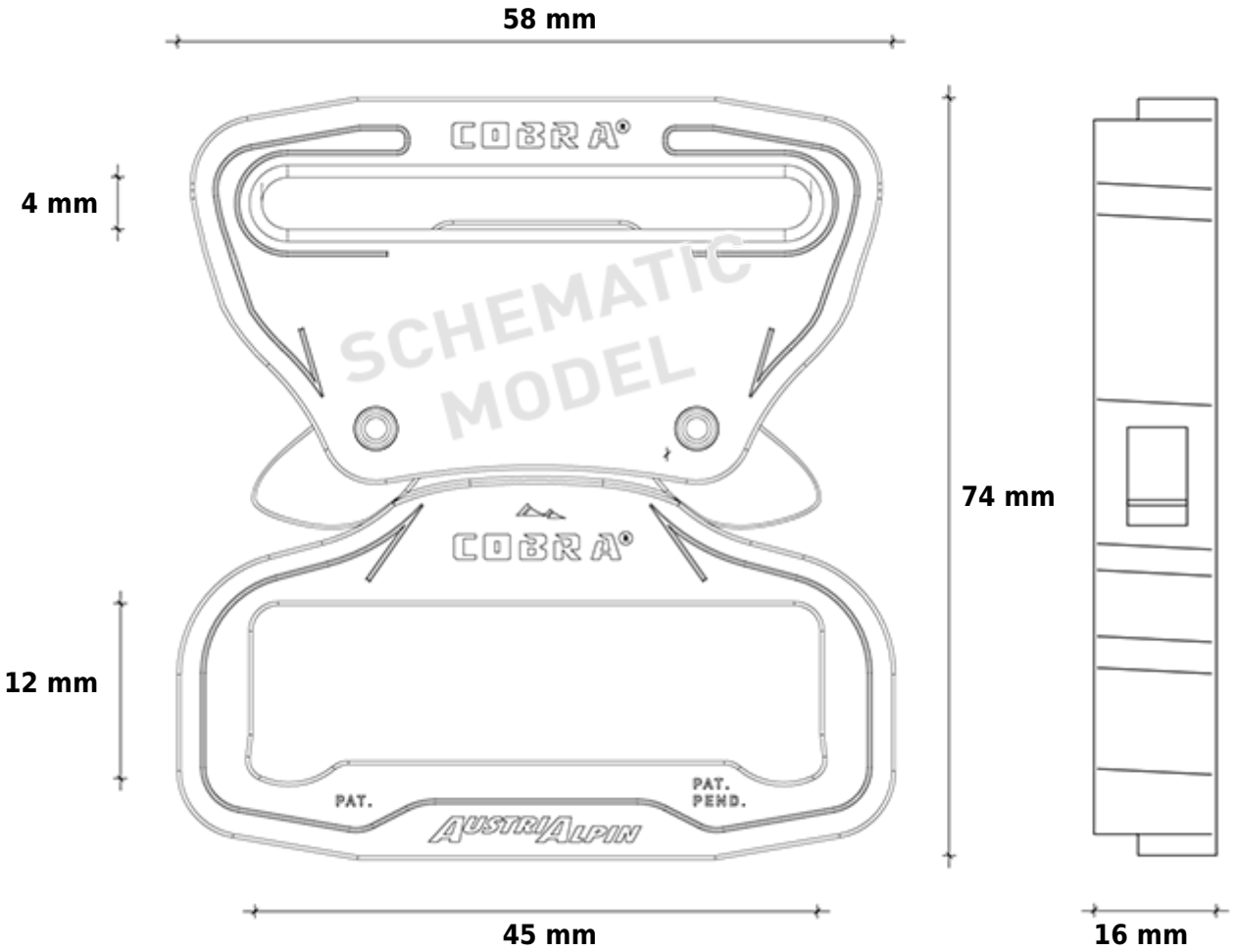
58 mm
4 mm
12 mm
74 mm
COBRA
SCHEMATIC MODEL
COBRA
PAT.
PAT. PEND.
AUSTRIALPIN
45 mm
16 mm