COBRA® PRO STYLE
ALUMINIUM

45 mm, Standard-Clips
Art.no.: FY45KVF

Die COBRA® PRO STYLE ist die weltweit führende Sicherheits-Schnalle aus Aluminium. Dank ihres patentierten Verschlussmechanismus und hohen Bruchkraftwerten bietet sie das höchste Maß an Sicherheit. In Verbindung mit dem passenden Gurt hält der Verschluss garantiert 9 kN auf geraden Zug und 18 kN in der Umreifung.

Diese Ausführung der COBRA® PRO STYLE ist für eine Gurtbreite von 45 mm ausgelegt. Die Messing-Clips zum Öffnen der Schnalle haben unsere Standardgröße. Beim Schubteil der Schnalle kann dank des Verstellsteges die Länge des Gurtbandes individuell und schnell angepasst werden. Das Hauptteil der Schnalle bietet keine Verstellmöglichkeit und wird mit dem Gurtband fix vernäht.

Features:

- Der Verschluss kann nur im entlasteten Zustand und durch gleichzeitiges Drücken beider Clips geöffnet werden.
- Der Verschluss erlaubt ein müheloses Einrasten der beiden Teile, bei dem ein einseitiges Verschließen nahezu unmöglich ist.
- Das Verschließen wird akustisch durch das typische "Klick"-Geräusch bestätigt.
- Die spezielle Ausfräsung auf der Hinterseite lässt Schmutz, Staub, Eis und Schnee leichter entweichen und erhöht somit die Funktionstüchtigkeit und Langlebigkeit der Schnalle.
- Alle Größen und Varianten der COBRA® PRO STYLE sind untereinander kompatibel.

Einsatzgebiete:
PSA, Fashion, Flugsport, Tactical, Equipment

Technische Daten

KÖRPER	**Material:** Aluminium **Farbe:** schwarz **Finish:** ktl beschichtet
CLIPS	**Material:** Messing **Farbe:** farblos **Finish:** poliert

STEG	**Material:** Edelstahl **Farbe:** farblos **Finish:** poliert
BRUCHKRAFT GERADER ZUG	9 kN
BRUCHKRAFT UMREIFUNG	18 kN
GEWICHT	74 g
EMPF. GURTBREITE SCHUBTEIL	45 mm
EMPF. GURTBREITE HAUPTTEIL	45 mm
SCHLITZLÄNGE SCHUBTEIL	12 mm
SCHLITZLÄNGE HAUPTTEIL	4 mm
AUSSENMASS LÄNGE	64 mm
AUSSENMASS BREITE	58 mm
AUSSENMASS HÖHE	10 mm
AUSFÜHRUNG SCHLITZ SCHUBTEIL	verstellbar
AUSFÜHRUNG SCHLITZ HAUPTTEIL	nicht verstellbar
GRÖSSE DER CLIPS	standard
URSPRUNGSLAND	Österreich
Patentiert	
NORM	EN358:2018-11 (partial), EN ISO 9227

COBRA®
PRO STYLE
PAT.
PAT. PEND.
FY 45
18kN
9kN
WF
MV
AUSTRIALPIN

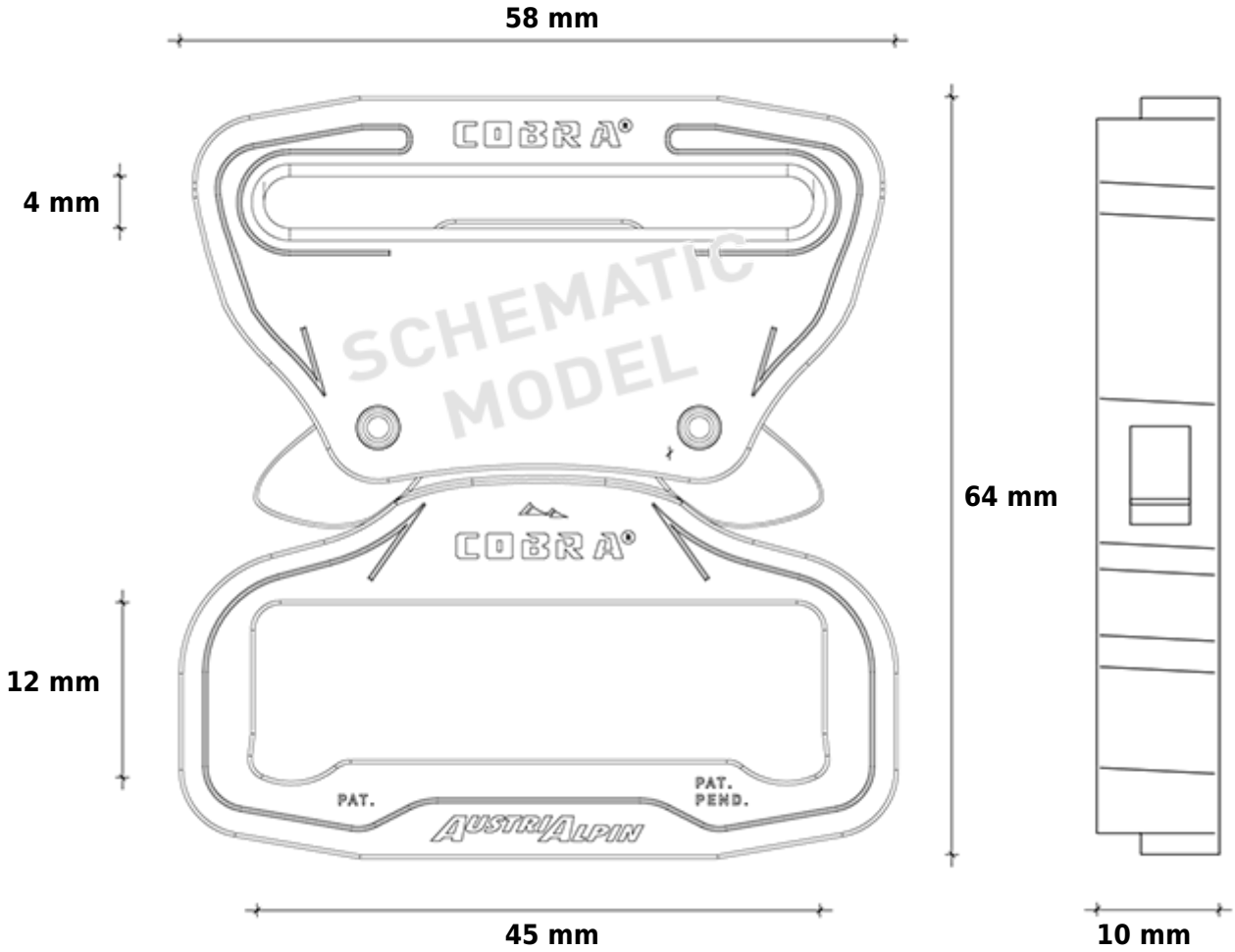
58 mm
4 mm
12 mm
64 mm
45 mm
10 mm
COBRA®
SCHEMATIC MODEL
PAT.
PAT. PEND.
AUSTRIALPIN