COBRA® PRO STYLE
HYBRID

45/25 mm
Art.no.: FY4525KVF

Die COBRA® PRO STYLE ist die weltweit führende Sicherheits-Schnalle aus Aluminium. Dank ihres patentierten Verschlussmechanismus und hohen Bruchkraftwerten bietet sie das höchste Maß an Sicherheit. In Verbindung mit dem passenden Gurt hält der Verschluss garantiert 9 kN auf geraden Zug und 18 kN in der Umreifung.

Features:

- Der Verschluss kann nur im entlasteten Zustand und durch gleichzeitiges Drücken beider Clips geöffnet werden.
- Der Verschluss erlaubt ein müheloses Einrasten der beiden Teile, bei dem ein einseitiges Verschließen nahezu unmöglich ist.
- Das Verschließen wird akustisch durch das typische "Klick"-Geräusch bestätigt.
- Die spezielle Ausfräsung auf der Hinterseite lässt Schmutz, Staub, Eis und Schnee leichter entweichen und erhöht somit die Funktionstüchtigkeit und Langlebigkeit der Schnalle.
- Alle Größen und Varianten der COBRA® PRO STYLE sind untereinander kompatibel.

Einsatzgebiete:
Equipment, Fashion, PSA, Tactical

Technische Daten

KÖRPER	**Material:** Aluminium **Farbe:** schwarz **Finish:** ktl beschichtet
CLIPS	**Material:** Messing **Farbe:** farblos **Finish:** poliert
STEG	**Material:** Edelstahl **Farbe:** farblos **Finish:** poliert
BRUCHKRAFT GERADER ZUG	9 kN

BRUCHKRAFT UMREIFUNG	18 kN
GEWICHT	66 g
EMPF. GURTBREITE SCHUBTEIL	45 mm
EMPF. GURTBREITE HAUPTTEIL	25 mm
SCHLITZLÄNGE SCHUBTEIL	12 mm
SCHLITZLÄNGE HAUPTTEIL	4 mm
AUSSENMASS LÄNGE	63 mm
AUSSENMASS BREITE	58 mm
AUSSENMASS HÖHE	10 mm
AUSFÜHRUNG SCHLITZ SCHUBTEIL	verstellbar
AUSFÜHRUNG SCHLITZ HAUPTTEIL	nicht verstellbar
GRÖSSE DER CLIPS	standard
URSPRUNGSLAND	Österreich
Patentiert	
NORM	EN358:2018-11 (partial), EN ISO 9227

COBRA®
PRO STYLE
PAT.
PAT. PEND.
FY 25
180N
90N
WF
COBRA®
PRO STYLE
FY 45
MV
PAT.
AUSTRIALPIN
PAT. PEND.

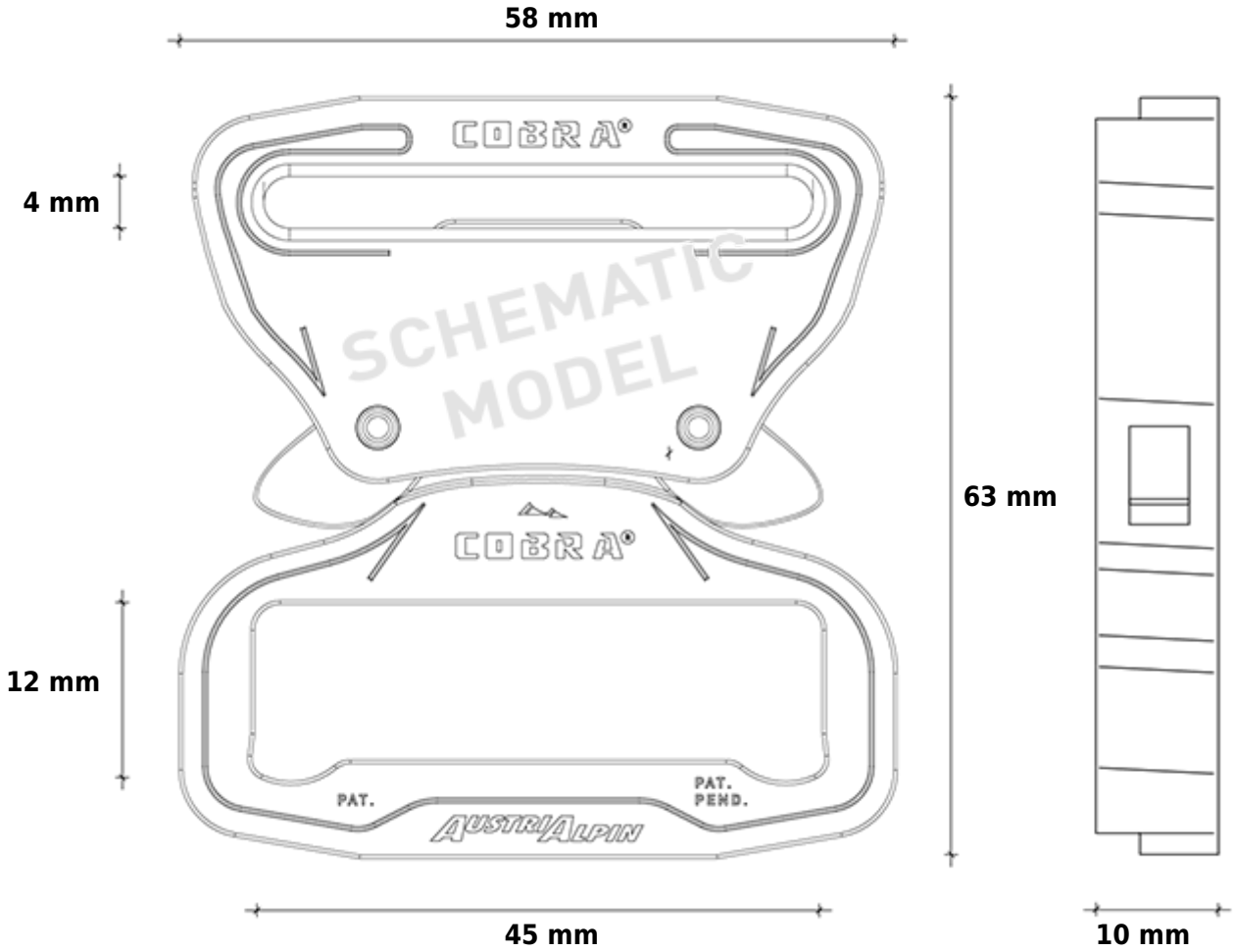
58 mm
4 mm
12 mm
63 mm
45 mm
10 mm
COBRA®
SCHEMATIC MODEL
COBRA®
PAT.
PAT. PEND.
AUSTRIALPIN