COBRA® PRO STYLE
ALUMINIUM

38 mm, Standard-Clips, Stretch
Art.no.: FY38KSF

Die COBRA® PRO STYLE ist die weltweit führende Sicherheits-Schnalle aus Aluminium. Dank ihres patentierten Verschlussmechanismus und hohen Bruchkraftwerten bietet sie das höchste Maß an Sicherheit. In Verbindung mit dem passenden Gurt hält der Verschluss garantiert 9 kN auf geraden Zug und 18 kN in der Umreifung.

Features:

- Der Verschluss kann nur im entlasteten Zustand und durch gleichzeitiges Drücken beider Clips geöffnet werden.
- Der Verschluss erlaubt ein müheloses Einrasten der beiden Teile, bei dem ein einseitiges Verschließen nahezu unmöglich ist.
- Das Verschließen wird akustisch durch das typische "Klick"-Geräusch bestätigt.
- Die spezielle Ausfräsung auf der Hinterseite lässt Schmutz, Staub, Eis und Schnee leichter entweichen und erhöht somit die Funktionstüchtigkeit und Langlebigkeit der Schnalle.
- Alle Größen und Varianten der COBRA® PRO STYLE sind untereinander kompatibel.

Einsatzgebiete:
PSA, Fashion, Flugsport, Tactical, Equipment

Technische Daten

KÖRPER	**Material:** Aluminium **Farbe:** schwarz **Finish:** ktl beschichtet
CLIPS	**Material:** Messing **Farbe:** farblos **Finish:** poliert
STEG	**Material:** Edelstahl **Farbe:** farblos **Finish:** poliert
BRUCHKRAFT GERADER ZUG	9 kN

BRUCHKRAFT UMREIFUNG	18 kN
GEWICHT	69 g
EMPF. GURTBREITE SCHUBTEIL	38 mm
EMPF. GURTBREITE HAUPTTEIL	38 mm
SCHLITZLÄNGE SCHUBTEIL	16 mm
SCHLITZLÄNGE HAUPTTEIL	4 mm
AUSSENMASS LÄNGE	67 mm
AUSSENMASS BREITE	50 mm
AUSSENMASS HÖHE	10 mm
AUSFÜHRUNG SCHLITZ SCHUBTEIL	stretch, verstellbar
AUSFÜHRUNG SCHLITZ HAUPTTEIL	nicht verstellbar
GRÖSSE DER CLIPS	standard
URSPRUNGSLAND	Österreich
Patentiert	
NORM	EN358:2018-11 (partial), EN ISO 9227

COBRA®
PRO STYLE
PAT.
PAT. PEND.
FY
38
18kN
8kN
WF
COBRA®
PRO STYLE
MS
PAT.
AUSTRIALPIN
PAT.
PEND.

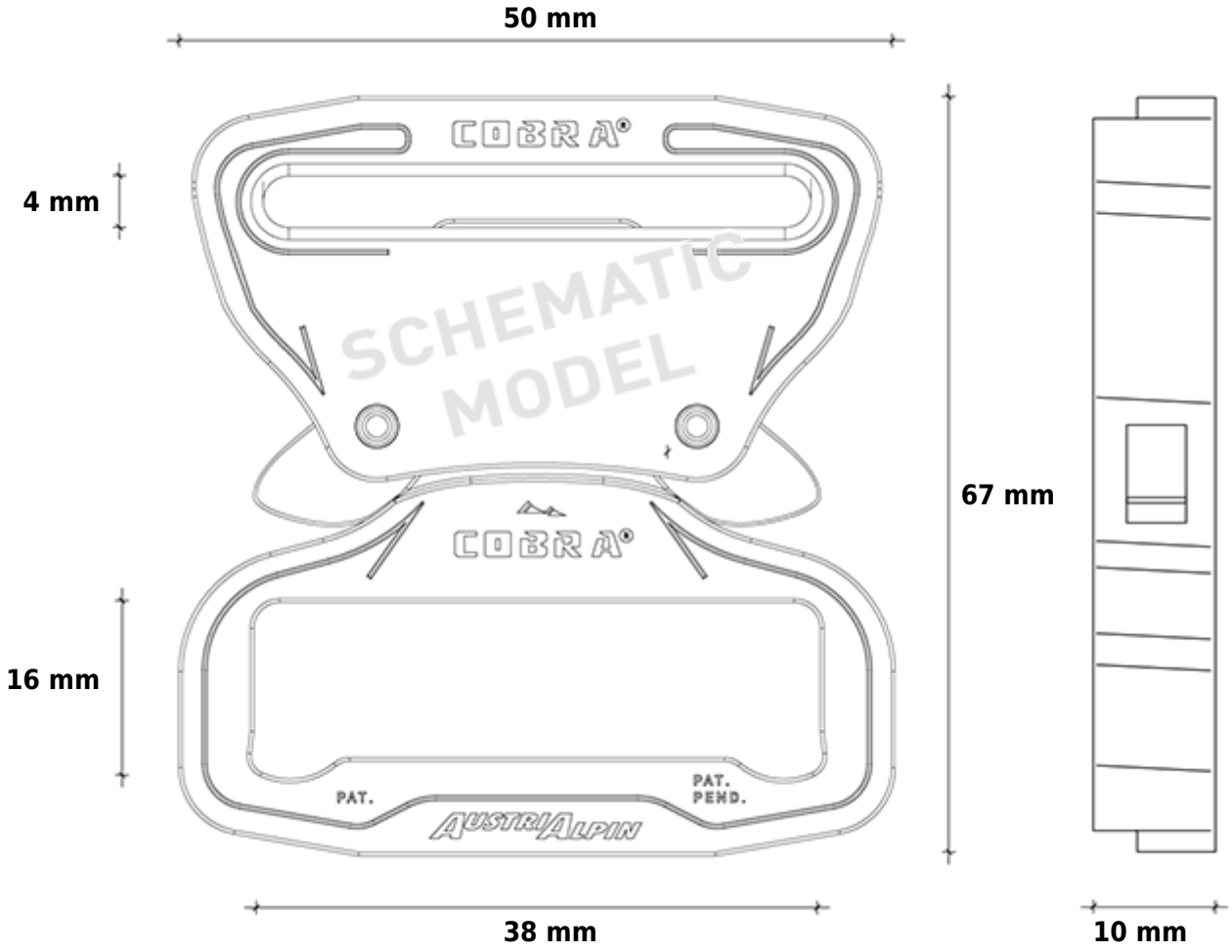
50 mm
4 mm
16 mm
67 mm
38 mm
10 mm
COBRA®
SCHEMATIC
MODEL
COBRA®
PAT.
PAT.
PEND.
AUSTRIALPIN