COBRA® PRO STYLE
ALUMINIUM

38 mm, Standard-Clips
Art.no.: FY38KFV

Die COBRA® PRO STYLE ist die weltweit führende Sicherheits-Schnalle aus Aluminium. Dank ihres patentierten Verschlussmechanismus und hohen Bruchkraftwerten bietet sie das höchste Maß an Sicherheit. In Verbindung mit dem passenden Gurt hält der Verschluss garantiert 9 kN auf geraden Zug und 18 kN in der Umreifung.

This version of the COBRA® PRO STYLE is intended for 38 mm webbing width. The ergonomically designed brass clips of XL size support an ideal opening of the buckle.

Diese Ausführung der COBRA® PRO STYLE ist für eine Gurtbreite von 38 mm ausgelegt. Die Messing-Clips zum Öffnen der Schnalle haben unsere XL-Größe. Das Schubteil der Schnalle bietet keine Verstellmöglichkeit und wird mit dem Gurtband fix vernäht. Beim Hauptteil der Schnalle kann dank des Verstellsteges die Länge des Gurtbandes individuell und schnell angepasst werden.

Features:

- Der Verschluss kann nur im entlasteten Zustand und durch gleichzeitiges Drücken beider Clips geöffnet werden.
- Der Verschluss erlaubt ein müheloses Einrasten der beiden Teile, bei dem ein einseitiges Verschließen nahezu unmöglich ist.
- Die spezielle Ausfräsung auf der Hinterseite lässt Schmutz, Staub, Eis und Schnee leichter entweichen und erhöht somit die Funktionstüchtigkeit und Langlebigkeit der Schnalle.
- Alle Größen und Varianten der COBRA® PRO STYLE sind untereinander kompatibel.

Einsatzgebiete:
PSA, Fashion, Flugsport, Tactical, Equipment

Technische Daten

KÖRPER	**Material:** Aluminium **Farbe:** schwarz **Finish:** ktl beschichtet
CLIPS	**Material:** Messing **Farbe:** farblos **Finish:** poliert

STEG	**Material:** Edelstahl **Farbe:** farblos **Finish:** poliert
BRUCHKRAFT GERADER ZUG	9 kN
BRUCHKRAFT UMREIFUNG	18 kN
GEWICHT	67 g
EMPF. GURTBREITE SCHUBTEIL	38 mm
EMPF. GURTBREITE HAUPTTEIL	38 mm
SCHLITZLÄNGE SCHUBTEIL	4 mm
SCHLITZLÄNGE HAUPTTEIL	12 mm
AUSSENMASS LÄNGE	63 mm
AUSSENMASS BREITE	51 mm
AUSSENMASS HÖHE	10 mm
AUSFÜHRUNG SCHLITZ SCHUBTEIL	nicht verstellbar
AUSFÜHRUNG SCHLITZ HAUPTTEIL	verstellbar
GRÖSSE DER CLIPS	standard
URSPRUNGSLAND	Österreich
Patentiert	
NORM	EN358:2018-11 (partial), EN ISO 9227

COBRA®
PRO STYLE
PAT.
PAT. PEND.
FY
38
18kN
8kN
WV
COBRA®
PRO STYLE
FY
38
MF
PAT.
AUSTRIALPIN
PAT.
PEND.

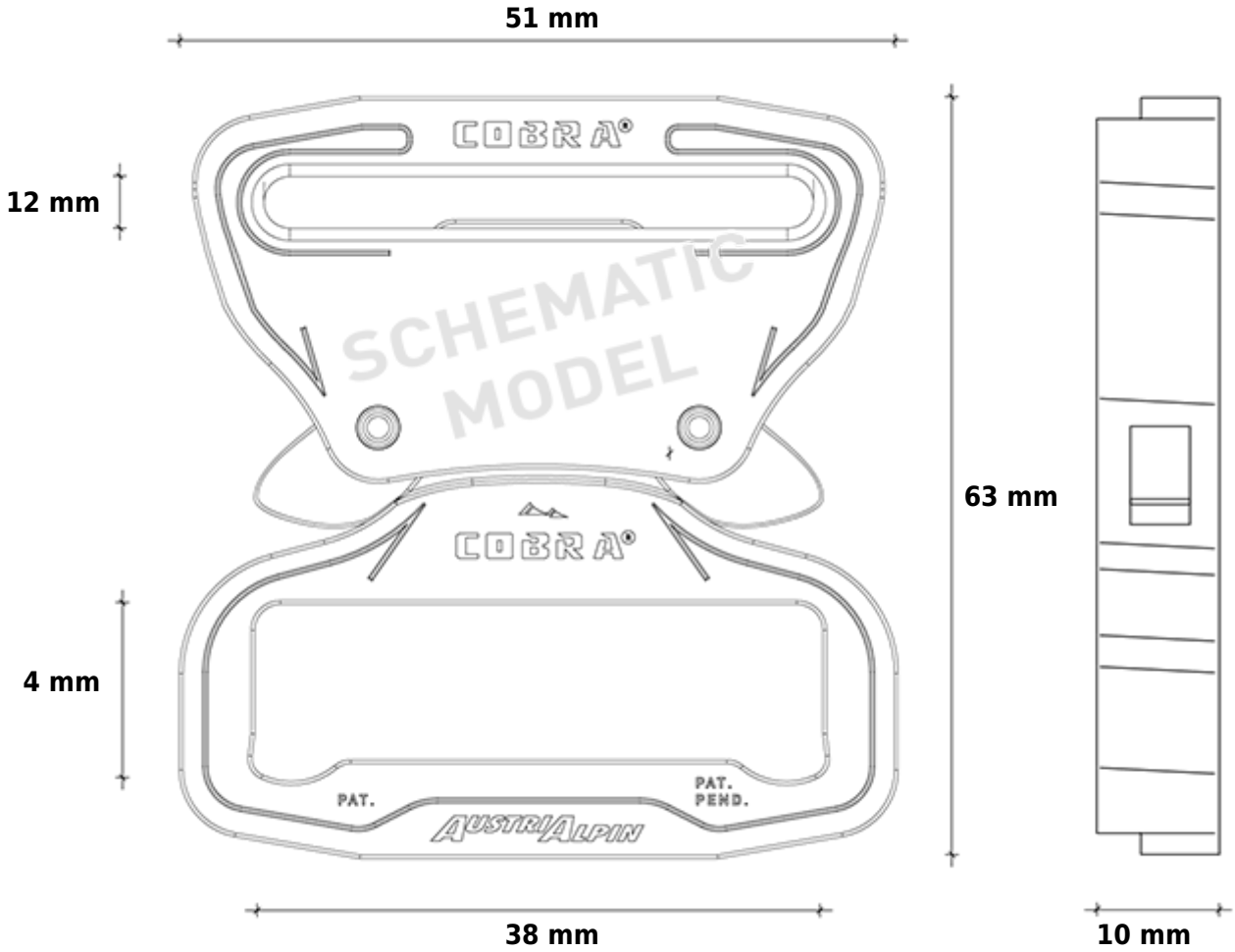
51 mm
12 mm
COBRA®
SCHEMATIC
MODEL
63 mm
COBRA®
4 mm
PAT.
PAT.
PEND.
AUSTRIALPIN
38 mm
10 mm