COBRA® PRO STYLE
ALUMINIUM

38 mm, XL-Clips
Art.no.: FY38KFF-XL

Die COBRA® PRO STYLE ist die weltweit führende Sicherheits-Schnalle aus Aluminium. Dank ihres patentierten Verschlussmechanismus und hohen Bruchkraftwerten bietet sie das höchste Maß an Sicherheit. In Verbindung mit dem passenden Gurt hält der Verschluss garantiert 9 kN auf geraden Zug und 18 kN in der Umreifung.

Diese Ausführung der COBRA® PRO STYLE ist für eine Gurtbreite von 38 mm ausgelegt. Die Messing-Clips zum Öffnen der Schnalle haben unsere XL-Größe und Erleichtern das Öffnen der Schnalle. Sowohl das Schubteil als auch das Hauptteil der Schnalle bieten keine Verstellmöglichkeit und werden mit dem Gurtband fix vernäht.

Features:

- Der Verschluss kann nur im entlasteten Zustand und durch gleichzeitiges Drücken beider Clips geöffnet werden.
- Der Verschluss erlaubt ein müheloses Einrasten der beiden Teile, bei dem ein einseitiges Verschließen nahezu unmöglich ist.
- Das Verschließen wird akustisch durch das typische "Klick"-Geräusch bestätigt.
- Die spezielle Ausfräsung auf der Hinterseite lässt Schmutz, Staub, Eis und Schnee leichter entweichen und erhöht somit die Funktionstüchtigkeit und Langlebigkeit der Schnalle.
- Alle Größen und Varianten der COBRA® PRO STYLE sind untereinander kompatibel.

Einsatzgebiete:
PSA, Fashion, Flugsport, Tactical, Equipment

Technische Daten

KÖRPER	**Material:** Aluminium **Farbe:** schwarz **Finish:** ktl beschichtet
CLIPS	**Material:** Messing **Farbe:** farblos **Finish:** poliert
BRUCHKRAFT GERADER ZUG	9 kN

BRUCHKRAFT UMREIFUNG	18 kN
GEWICHT	58 g
EMPF. GURTBREITE SCHUBTEIL	38 mm
EMPF. GURTBREITE HAUPTTEIL	38 mm
SCHLITZLÄNGE SCHUBTEIL	4 mm
SCHLITZLÄNGE HAUPTTEIL	4 mm
AUSSENMASS LÄNGE	53 mm
AUSSENMASS BREITE	50 mm
AUSSENMASS HÖHE	10 mm
AUSFÜHRUNG SCHLITZ SCHUBTEIL	nicht verstellbar
AUSFÜHRUNG SCHLITZ HAUPTTEIL	nicht verstellbar
GRÖSSE DER CLIPS	XL
URSPRUNGSLAND	Österreich
Patentiert	
NORM	EN358:2018-11 (partial), EN ISO 9227

COBRA®
PRO STYLE
PAT.
PAT. PEND.
FY
38
18kN
9kN
WF
COBRA®
PRO STYLE
MF
PAT.
AUSTRIALPIN
PAT.
PEND.

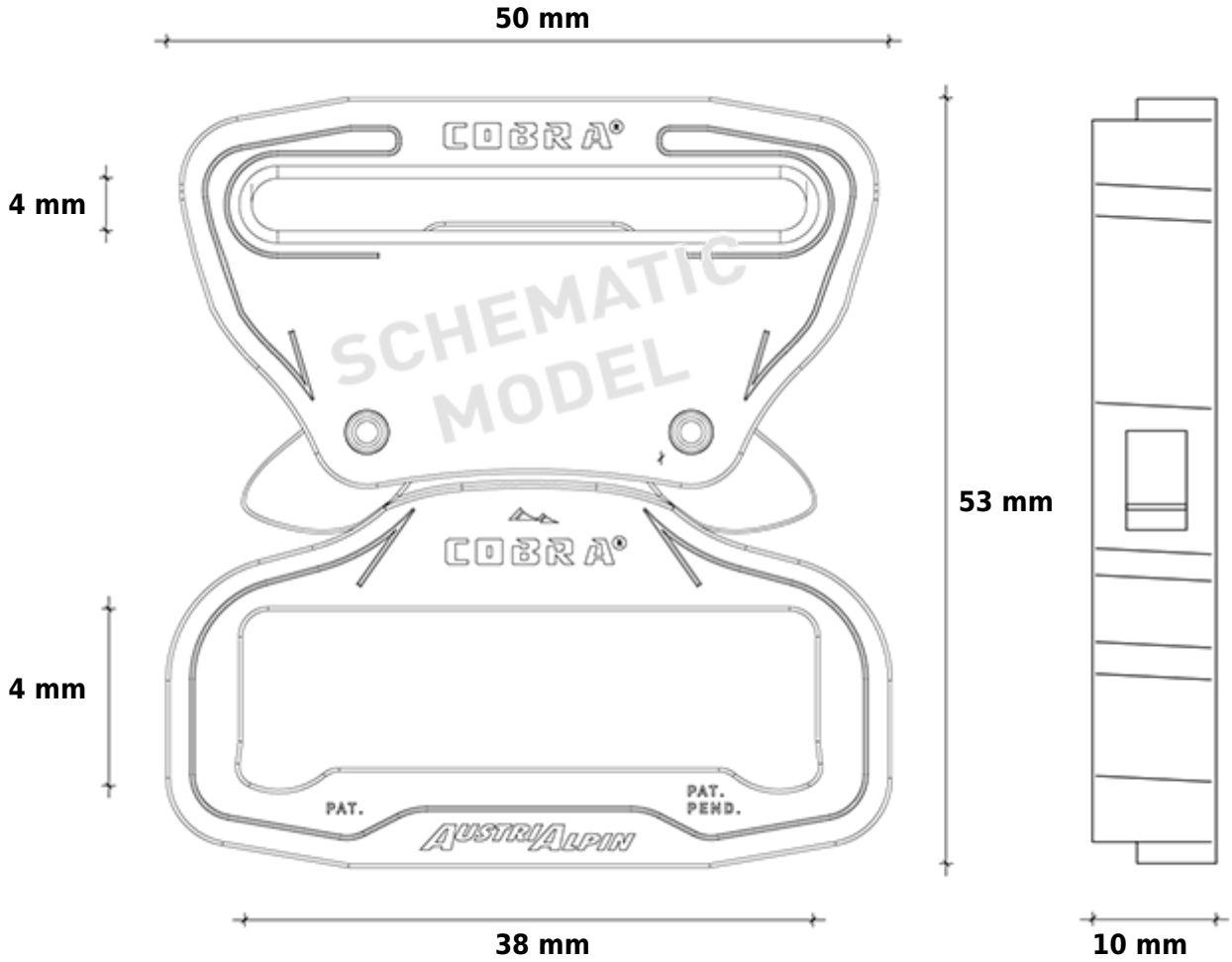
50 mm
4 mm
COBRA®
SCHEMATIC
MODEL
53 mm
COBRA®
4 mm
PAT.
PAT.
PEND.
AUSTRIALPIN
38 mm
10 mm