COBRA® SPECIAL DESIGNS
PRO STYLE COMPACT

I-Mittelplatte
Art.no.: FY00K-I12+L

Das I-Stück ist eine Mittelplatte mit Schlitz und zwei männlichen Aufnahmen zur Verbindung mit COBRA® PRO STYLE Hauptteilen. Die I-Mittelplatte ermöglicht es, Gurte, die von drei Seiten zusammenlaufen, schnell und sicher zu verbinden. Im Paragliding dient sie als verlässlicher Bestandteil des Gurtzeug-Verschlusses. Auch bei der Sicherung von Patienten, der Ladungsbefestigung oder dem Verschluss von Taschen finden Mittelplatten ihren Einsatz.

T-Stück neu gedacht: Bei dieser Version einer Mittelplatte wurde Material bewusst reduziert und der 12 mm breite Schlitz ins Zentrum verlagert. Vor allem beim Einsatz im Paragliding-Gurtzeug wird durch diese Bauweise ohne überstehende Teile der Tragekomfort erhöht – Druckstellen am Oberkörper werden vermieden.

Kompatibel ausschließlich mit COBRA® PRO STYLE. In dieser Konfiguration garantieren wir eine Bruchkraft von 18 kN in der Umreifung und 10 kN bei Querbelastung.

Einsatzgebiete:
Equipment, Fashion, Flugsport, PSA, Tactical

Technische Daten

KÖRPER	**Material:** Aluminium **Farbe:** schwarz **Finish:** ktl beschichtet
BRUCHKRAFT UMREIFUNG	18 kN
GEWICHT	14 g
EMPF. GURTBREITE SCHUBTEIL	12 mm
SCHLITZLÄNGE SCHUBTEIL	5 mm
AUSSENMASS LÄNGE	38 mm
AUSSENMASS BREITE	60 mm

AUSSENMASS HÖHE	4 mm
AUSFÜHRUNG SCHLITZ SCHUBTEIL	nicht verstellbar
URSPRUNGSLAND	Österreich

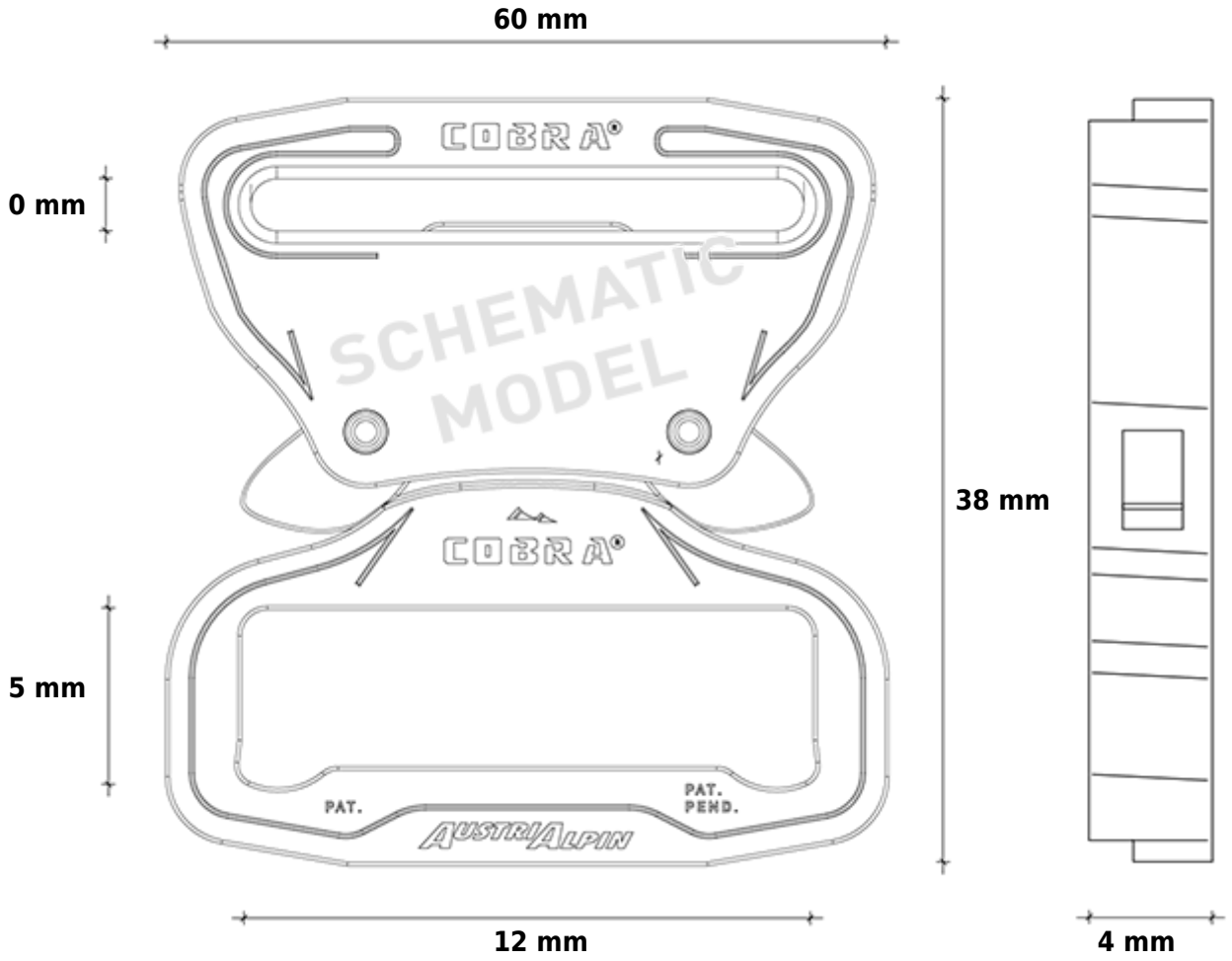
60 mm
0 mm
5 mm
38 mm
12 mm
4 mm
COBRA®
COBRA®
SCHEMATIC MODEL
PAT.
PAT. PEND.
AUSTRIALPIN