COBRA® SPECIAL DESIGNS
ANSCHRAUBPLATTE

9 mm Bohrungen
Art.no.: FY00K-AA001+L



Die Anschraubplatte verfügt über eine Schubteil-Aufnahme zur Verbindung mit einem COBRA® PRO STYLE Hauptteil sowie über zwei 9-mm-Bohrungen für Senkkopfschrauben.

Das gängigste Anwendungsgebiet ist die Fixverschraubung in Einsatzfahrzeugen – vom Rettungswagen bis hin zu geschützten Fahrzeugen. Ausrüstungsgegenstände wie Beatmungsgeräte, Defibrillatoren u. Ä. lassen sich mithilfe des COBRA® PRO STYLE Hauptteils sicher an der Platte befestigen. Sie bleiben selbst bei hohen G-Kräften zuverlässig an Ort und Stelle, sind jedoch im Ernstfall schnell griffbereit.

Einsatzgebiete:
Tactical, Equipment

Technische Daten

KÖRPER	**Material:** Aluminium **Farbe:** schwarz **Finish:** ktl beschichtet
GEWICHT	39 g
AUSSENMASS LÄNGE	70 mm
AUSSENMASS BREITE	40 mm
AUSSENMASS HÖHE	7 mm
AUSFÜHRUNG SCHLITZ SCHUBTEIL	nicht verstellbar
URSPRUNGSLAND	Österreich


FY00 AA001
ORIG.AT 00001

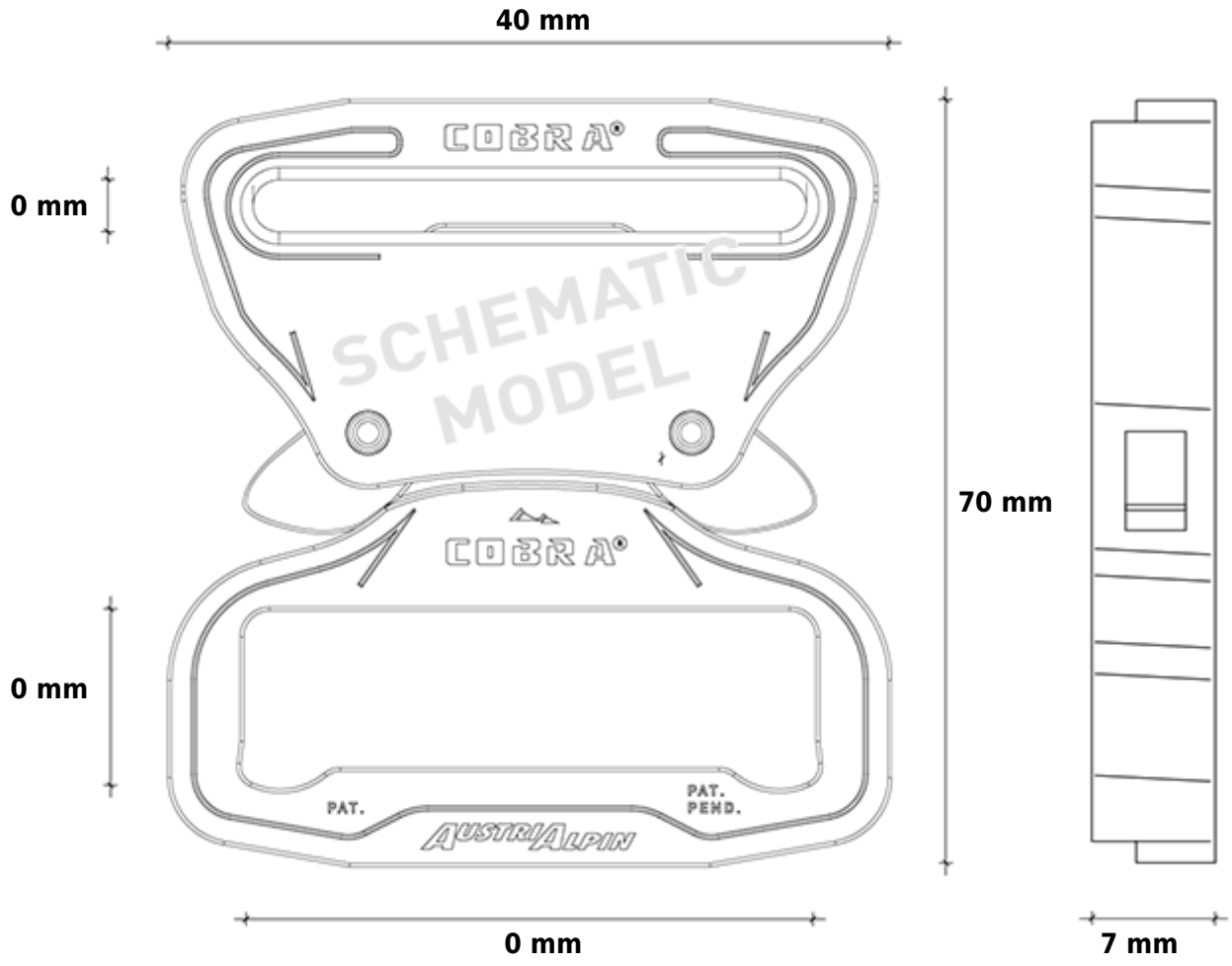
40 mm
0 mm
0 mm
70 mm
SCHEMATIC MODEL
COBRA
COBRA
PAT.
PAT. PEND.
AUSTRIALPIN
0 mm
7 mm