# COBRA® PRO STYLE 18 KN
ALUMINIUM

**38 mm, Standard-Clips**
Art.no.: FX38KVF

Die COBRA® PRO STYLE 18 kN ist die weltweit führende Sicherheits-Schnalle aus Aluminium. Dank ihres patentierten Verschlussmechanismus und hohen Bruchkraftwerten bietet sie das höchste Maß an Sicherheit.

Diese Schnellverschluss-Schnalle ist stärker dimensioniert als ihr Pendant, die COBRA® PRO STYLE, und erfüllt alle Anforderungen der ANSI Z359.12-2019 Norm, die eine Mindestzugfestigkeit von 15 kN verlangt. Wir garantieren jedoch 18 kN Mindestzugfestigkeit auf den Verschluss und weisen dies in den technischen Daten entsprechend aus.

**Features:**

- Der Verschluss kann nur im entlasteten Zustand und durch gleichzeitiges Drücken beider Clips geöffnet werden.
- Der Verschluss erlaubt ein müheloses Einrasten der beiden Teile, bei dem ein einseitiges Verschließen nahezu unmöglich ist.
- Das Verschließen wird akustisch durch das typische "Klick"-Geräusch bestätigt.
- Die spezielle Ausfräsung auf der Hinterseite lässt Schmutz, Staub, Eis und Schnee leichter entweichen und erhöht somit die Funktionstüchtigkeit und Langlebigkeit der Schnalle.
- Alle Größen und Varianten der COBRA® PRO STYLE 18 kN sind untereinander kompatibel.

**Einsatzgebiete:**
PSA, Fashion, Flugsport, Tactical, Equipment

## Technische Daten

| | |
|---|---|
| **KÖRPER** | **Material:** Aluminium<br>**Farbe:** schwarz<br>**Finish:** ktl beschichtet |
| **CLIPS** | **Material:** Messing<br>**Farbe:** farblos<br>**Finish:** poliert |

| | |
|---|---|
| **STEG** | **Material:** Edelstahl<br>**Farbe:** farblos<br>**Finish:** poliert |
| **BRUCHKRAFT GERADER ZUG** | 18 kN |
| **GEWICHT** | 82 g |
| **EMPF. GURTBREITE SCHUBTEIL** | 38 mm |
| **EMPF. GURTBREITE HAUPTTEIL** | 38 mm |
| **SCHLITZLÄNGE SCHUBTEIL** | 12 mm |
| **SCHLITZLÄNGE HAUPTTEIL** | 8 mm |
| **AUSSENMASS LÄNGE** | 65 mm |
| **AUSSENMASS BREITE** | 51 mm |
| **AUSSENMASS HÖHE** | 12 mm |
| **AUSFÜHRUNG SCHLITZ SCHUBTEIL** | verstellbar |
| **AUSFÜHRUNG SCHLITZ HAUPTTEIL** | nicht verstellbar |
| **GRÖSSE DER CLIPS** | standard |
| **URSPRUNGSLAND** | Österreich |
| **Patentiert** | |
| **NORM** | ANSI/ASSE Z359.12-2019, CSA Z259.12-2016 Class II, EN358:2018-11 (partial) |

COBRA®
PAT.
PAT. PEND
FX
38
ANSI
Z359.13-2009
15 kN
WF
COBRA®
PRO STYLE
MV
PAT.
AUSTRIALPIN
PAT.
PEND.

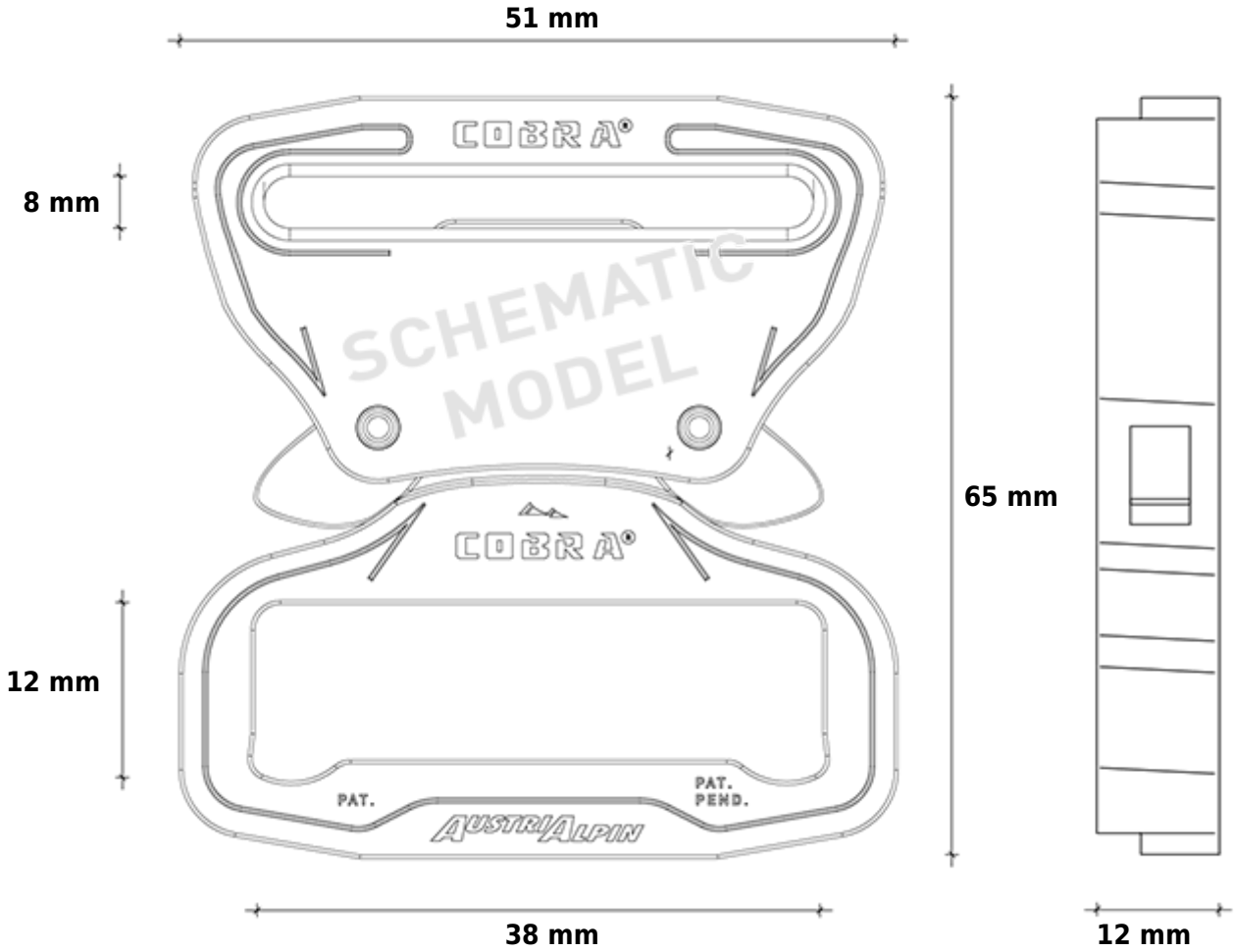
51 mm
8 mm
COBRA®
SCHEMATIC
MODEL
COBRA®
65 mm
12 mm
PAT.
PAT.
PEND.
AUSTRIALPIN
38 mm
12 mm