COBRA® PRO STYLE
STAHL

45 mm, Standard-Clips, Stretch
Art.no.: FT45KGG

Die COBRA® PRO STYLE ist die weltweit führende Sicherheits-Schnalle aus Stahl.

Dank ihres patentierten Verschlussmechanismus und hohen Bruchkraftwerten bietet sie das höchste Maß an Sicherheit. In der Version aus Stahl entspricht sie zudem den Anforderungen der Atemschutzgeräte-Norm EN 137 und ist wie gemacht für den Einsatz unter rauesten Bedingungen. In Verbindung mit dem passenden Gurt hält der Verschluss garantiert 9 kN auf geraden Zug und 18 kN in der Umreifung.

Diese Ausführung der COBRA® PRO STYLE ist für eine Gurtbreite von 45 mm ausgelegt. Die Messing-Clips zum Öffnen der Schnalle haben unsere Standardgröße. Sowohl Hauptteil als auch Schubteil der Schnalle kommen in der Stretch-Version für dickere Gurtbänder. Sie bieten keine Verstellmöglichkeit und werden mit dem Gurtband fix vernäht.

Features:

- Der Verschluss kann nur im entlasteten Zustand und durch gleichzeitiges Drücken beider Clips geöffnet werden.
- Der Verschluss erlaubt ein müheloses Einrasten der beiden Teile, bei dem ein einseitiges Verschließen nahezu unmöglich ist.
- Das Verschließen wird akustisch durch das typische "Klick"-Geräusch bestätigt
- Für den bestmöglichen Schutz werden COBRA®s aus Stahl doppelt beschichtet: erst verzinkt und anschließend ktl-beschichtet
- Die spezielle Ausfräsung auf der Hinterseite lässt Schmutz, Staub, Eis und Schnee leichter entweichen und erhöht somit die Funktionstüchtigkeit und Langlebigkeit der Schnalle.
- Alle Größen und Varianten der COBRA® PRO STYLE aus Stahl sind unterienander kompatibel.

Einsatzgebiete:
PSA, Fashion, Flugsport, Tactical, Equipment

Technische Daten

KÖRPER	**Material:** Stahl **Farbe:** schwarz **Finish:** verzinkt und ktl beschichtet

CLIPS	**Material:** Messing **Farbe:** farblos **Finish:** poliert
BRUCHKRAFT GERADER ZUG	9 kN
BRUCHKRAFT UMREIFUNG	18 kN
GEWICHT	146 g
EMPF. GURTBREITE SCHUBTEIL	45 mm
EMPF. GURTBREITE HAUPTTEIL	45 mm
SCHLITZLÄNGE SCHUBTEIL	8 mm
SCHLITZLÄNGE HAUPTTEIL	8 mm
AUSSENMASS LÄNGE	61 mm
AUSSENMASS BREITE	56 mm
AUSSENMASS HÖHE	10 mm
AUSFÜHRUNG SCHLITZ SCHUBTEIL	stretch, nicht verstellbar
AUSFÜHRUNG SCHLITZ HAUPTTEIL	stretch, nicht verstellbar
GRÖSSE DER CLIPS	standard
URSPRUNGSLAND	Österreich
Patentiert	

COBRA®
PRO STYLE
PAT.
PAT.PEND.
FT
45
13kN
9kN
WG
COBRA®
PRO STYLE
FT
45
WG
PAT.
AUSTRIALPIN
PAT.
PEND.

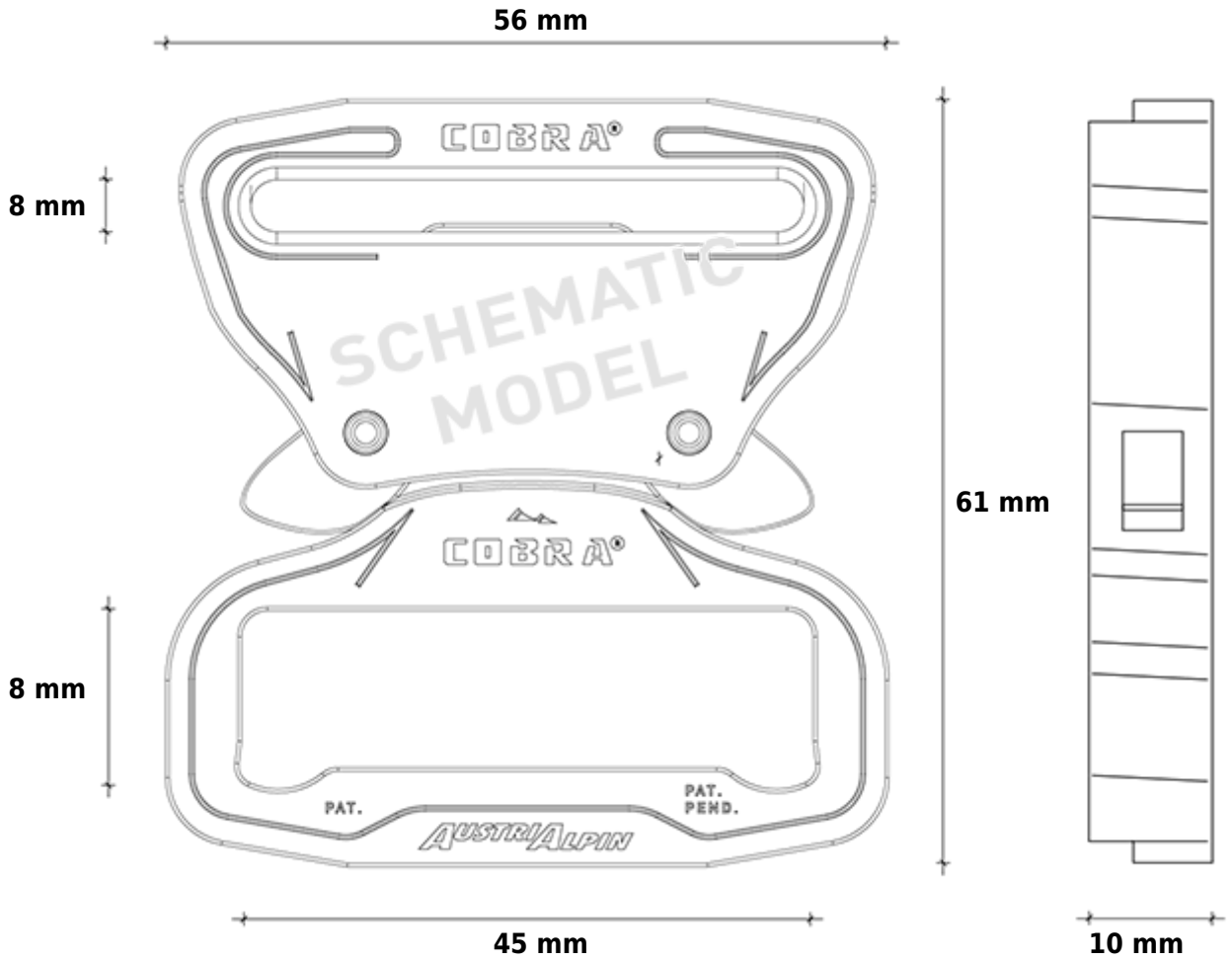
56 mm
8 mm
COBRA®
SCHEMATIC
MODEL
61 mm
COBRA®
8 mm
PAT.
PAT.
PEND.
AUSTRIALPIN
45 mm
10 mm