SUPER COBRA®
ALUMINIUM

45 mm, XL-Clips
Art.no.: FS45KVF-XL

Unsere stabilste und stärkste COBRA®-Schnalle wurde für die Sicherung von schwerer Ladung entwickelt. Der patentierte Verstellsteg sorgt dabei für Stabilisation und Schonung des Gurtbandes. In Verbindung mit dem passenden Gurtband hält die SUPER COBRA® garantiert 46 kN in der Umreifung.

Einsatzgebiete:
PSA, Fashion, Flugsport, Tactical, Equipment

Technische Daten

KÖRPER	**Material:** Aluminium **Farbe:** schwarz **Finish:** ktl beschichtet
CLIPS	**Material:** Messing **Farbe:** farblos **Finish:** poliert
SPERR-RIEGEL	**Material:** Aluminium **Farbe:** farblos **Finish:** eloxiert
BRUCHKRAFT GERADER ZUG	23 kN
BRUCHKRAFT UMREIFUNG	46 kN
GEWICHT	160 g
EMPF. GURTBREITE SCHUBTEIL	45 mm
EMPF. GURTBREITE HAUPTTEIL	45 mm
SCHLITZLÄNGE SCHUBTEIL	23 mm
SCHLITZLÄNGE HAUPTTEIL	8 mm

AUSSENMASS LÄNGE	87 mm
AUSSENMASS BREITE	66 mm
AUSSENMASS HÖHE	14 mm
AUSFÜHRUNG SCHLITZ SCHUBTEIL	verstellbar
AUSFÜHRUNG SCHLITZ HAUPTTEIL	nicht verstellbar
GRÖSSE DER CLIPS	XL
URSPRUNGSLAND	Österreich
Patentiert	
NORM	EN ISO 9227

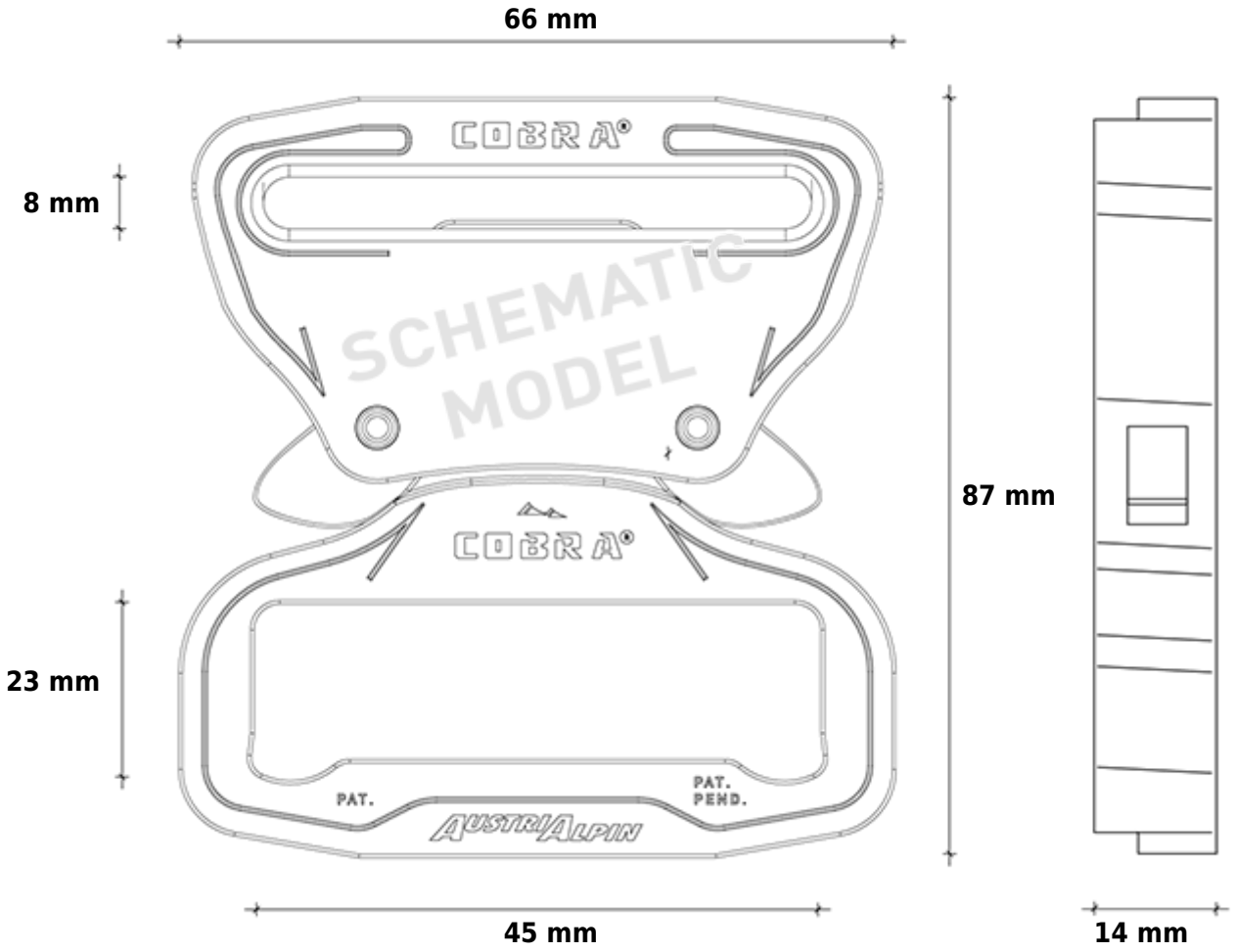
66 mm
8 mm
87 mm
23 mm
45 mm
14 mm
COBRA
COBRA
SCHEMATIC MODEL
PAT.
PAT. PEND.
AUSTRIALPIN