COBRA® SPECIAL DESIGNS

ANCHOR COBRA OUL, UNTER LAST ÖFFENBAR

25 mm, 180 Grad schwenkbar
Art.no.: FO00K180-XL+L

Ursprünglich diente die COBRA® ANCHOR OUL als Befestigungssystem an MRAP-Fahrzeugen des Picatinny Arsenals der US Army. Sie besteht aus einer Platte, an der das Hauptteil einer COBRA® OUL befestigt ist, welches sich um 180° in der horizontalen Achse verstellen lässt. So können Gegenstände und Ausrüstung, die mit einem COBRA® OUL (9 kN) Schubteil ausgestattet sind, einfach, schnell und sicher verstaut werden. Die COBRA® ANCHOR ist perfekt für Ladungssicherungssysteme in Fahr- oder Flugzeugen oder überall dort, wo “clip and go”- Befestigungssysteme notwendig sind. Sie ist jedoch nicht PSA-tauglich.

Einsatzgebiete:
Tactical, Equipment

Technische Daten

KÖRPER	**Material:** Aluminium **Farbe:** schwarz **Finish:** ktl beschichtet
CLIPS	**Material:** Messing **Farbe:** farblos **Finish:** poliert
PLATTE	**Material:** Aluminium **Farbe:** schwarz **Finish:** ktl beschichtet
ACHSE	**Material:** Edelstahl **Farbe:** farblos **Finish:** poliert
BRUCHKRAFT GERADER ZUG	9 kN
BRUCHKRAFT UMREIFUNG	18 kN
GEWICHT	104 g
AUSSENMASS LÄNGE	37 mm

AUSSENMASS BREITE	40 mm
AUSSENMASS HÖHE	10 mm
AUSFÜHRUNG SCHLITZ HAUPTTEIL	nicht verstellbar
GRÖSSE DER CLIPS	XL
URSPRUNGSLAND	Österreich

Patentiert

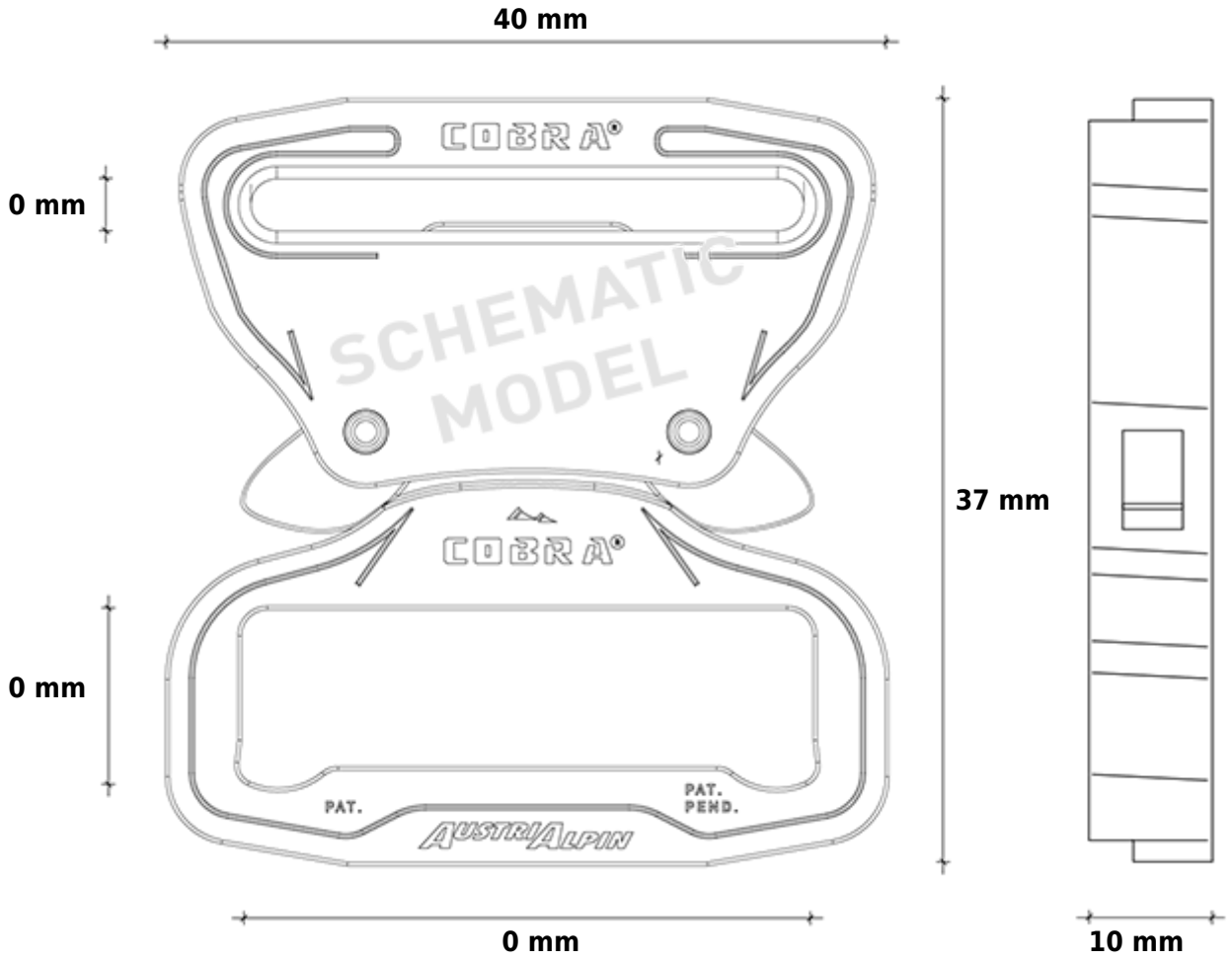
40 mm
0 mm
COBRA®
SCHEMATIC MODEL
37 mm
COBRA®
0 mm
PAT.
PAT. PEND.
AUSTRIALPIN
0 mm
10 mm