COBRA® NG

POLYMER

50 mm Schubteil
Art.no.: FN50MT-M



Die COBRA® NG QUICK RELEASE ist eine Sicherheitsschnalle, die mit einem neuartigen Triple Lock System ausgestattet ist. Sie besteht aus hochfestem Polymer und wird im Spritzgussverfahren hergestellt. Dank ihrer Konstruktionsweise ist sie besonders robust und widerstandsfähig.

Für die Öffnung des Triple Lock Mechanismus: 1. Clips drücken 2. Schnalle zusammenschieben und 3. hochheben.

Das hier ausgeführte Schubteil der COBRA® NG ist für eine Gurtbreite von 50 mm ausgelegt. Dank des Verstellsteges kann die Länge des Gurtbandes individuell und schnell angepasst werden.

Features:

- Schub- und Hauptteil der COBRA® NG Schnalle greifen formschlüssig ineinander. Aufgrund dieser Konstruktion muss der Verschlussmechanismus selbst keine Last oder Spannung tragen. Stattdessen wird die Last über die ineinander greifenden Teile verteilt, was eine sichere und dauerhafte Verbindung gewährleistet.
- Der Verschluss kann nur im entlasteten Zustand geöffnet werden.
- Das Verschließen wird akustisch durch das typische "Klick"-Geräusch bestätigt.
- Innerhalb der COBRA® NG-Familie kann jedes Schub- mit jedem Hauptteil kombiniert werden.

Einsatzgebiete:
Equipment, Fashion, Tactical

Technische Daten

KÖRPER	**Material:** Polymer **Farbe:** schwarz
GEWICHT	18 g
EMPF. GURTBREITE SCHUBTEIL	50 mm
SCHLITZLÄNGE HAUPTTEIL	16 mm
AUSSENMASS LÄNGE	70 mm

AUSSENMASS BREITE	70 mm
AUSSENMASS HÖHE	19 mm
AUSFÜHRUNG SCHLITZ SCHUBTEIL	verstellbar
URSPRUNGSLAND	Österreich

Patentiert



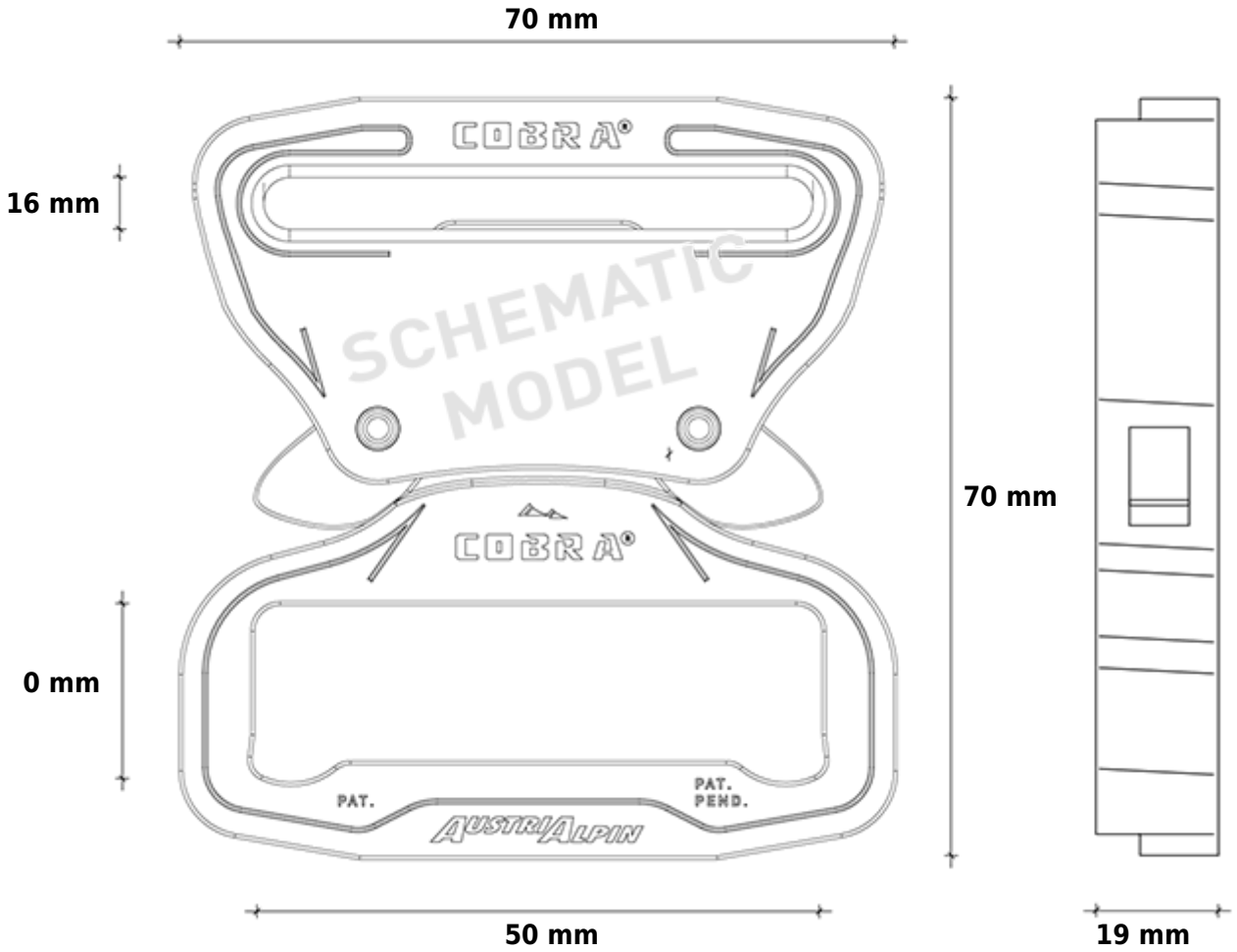
70 mm
16 mm
0 mm
70 mm
50 mm
19 mm
COBRA
SCHEMATIC MODEL
COBRA
PAT.
PAT. PEND.
AUSTRIALPIN