COBRA® NG
POLYMER

45 mm Schubteil
Art.no.: FN45MT-M

Die COBRA® NG QUICK RELEASE ist eine Sicherheitsschnalle, die mit einem neuartigen Triple Lock System ausgestattet ist. Sie besteht aus hochfestem Polymer und wird im Spritzgussverfahren hergestellt. Dank ihrer Konstruktionsweise ist sie besonders robust und widerstandsfähig.

Für die Öffnung des Triple Lock Mechanismus: 1. Clips drücken 2. Schnalle zusammenschieben und 3. hochheben.

Das hier ausgeführte Schubteil der COBRA® NG ist für eine Gurtbreite von 45 mm ausgelegt. Dank des Verstellsteges kann die Länge des Gurtbandes individuell und schnell angepasst werden.

Features:

- Schub- und Hauptteil der COBRA® NG Schnalle greifen formschlüssig ineinander. Aufgrund dieser Konstruktion muss der Verschlussmechanismus selbst keine Last oder Spannung tragen. Stattdessen wird die Last über die ineinander greifenden Teile verteilt, was eine sichere und dauerhafte Verbindung gewährleistet.
- Der Verschluss kann nur im entlasteten Zustand geöffnet werden.
- Der Verschluss erlaubt ein müheloses Einrasten der beiden Teile.
- Das Verschließen wird akustisch durch das typische "Klick"-Geräusch bestätigt.
- Innerhalb der COBRA® NG-Familie kann jedes Schub- mit jedem Hauptteil kombiniert werden.

Einsatzgebiete:
Equipment, Fashion, Tactical

Technische Daten

KÖRPER	**Material:** Polymer **Farbe:** schwarz
GEWICHT	17 g
EMPF. GURTBREITE SCHUBTEIL	45 mm
SCHLITZLÄNGE HAUPTTEIL	16 mm

AUSSENMASS LÄNGE	69 mm
AUSSENMASS BREITE	64 mm
AUSSENMASS HÖHE	19 mm
AUSFÜHRUNG SCHLITZ SCHUBTEIL	verstellbar
URSPRUNGSLAND	Österreich
Patentiert	

45 MM MALE AND FEMALE PART

HYBRID – COMBINATION OF
25 MM MALE AND 45 MM FEMALE PART

HYBRID – COMBINATION OF
45 MM MALE AND 25 MM FEMALE PART

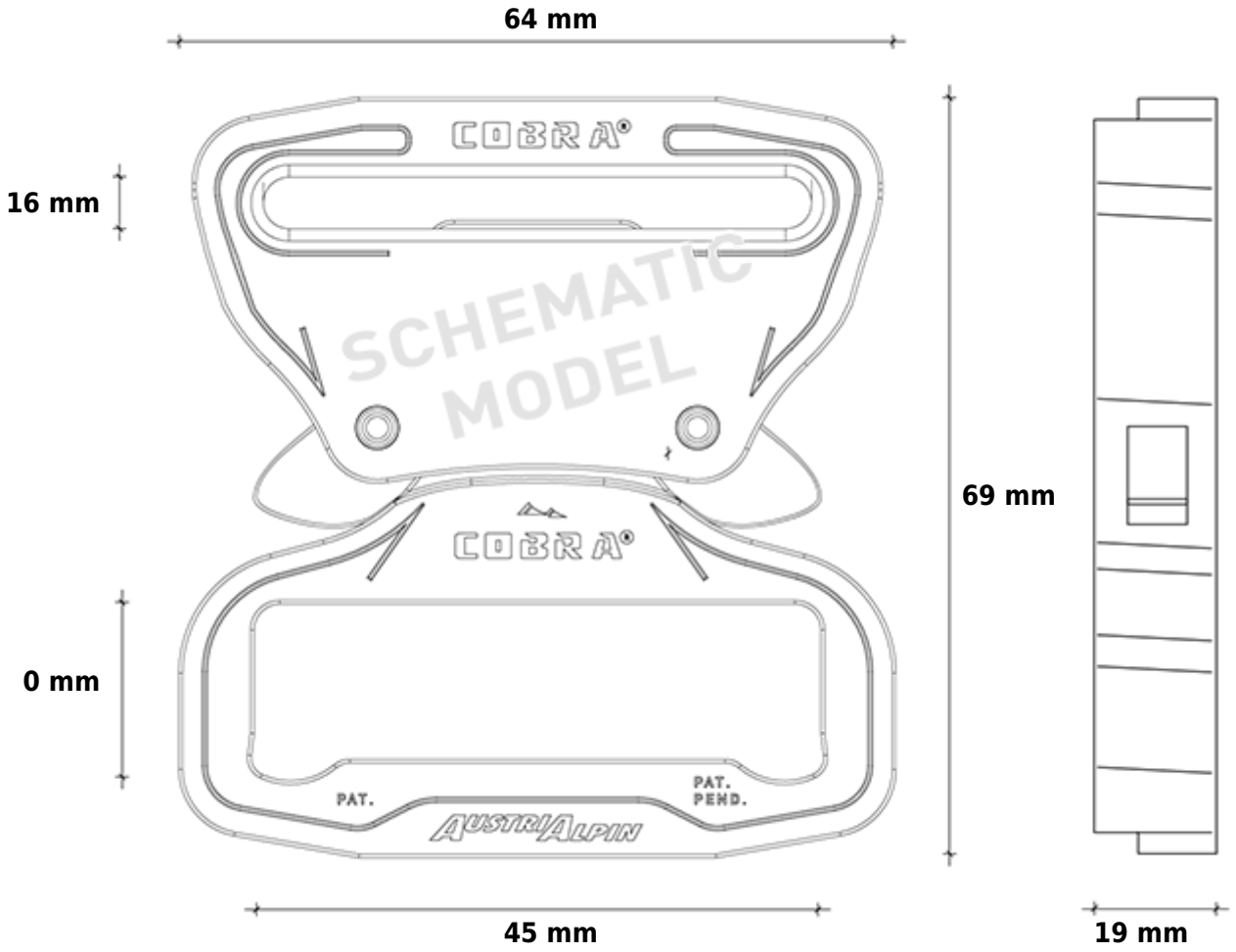
64 mm
16 mm
0 mm
69 mm
45 mm
19 mm
COBRA®
COBRA®
SCHEMATIC MODEL
PAT.
PAT. PEND.
AUSTRIALPIN