COBRA® FM
ALUMINIUM

25 mm, Standard-Clips
Art.no.: FM25KVF

Designed als stabiles und zuverlässiges Leichtgewicht ist die COBRA® FM besonders gut als technisches Stilelement auf Taschen und Gürteln geeignet. Funktionalität und Gewicht machen sie aber auch für den sportlichen Einsatz zum perfekten Kandidaten. Die COBRA® FM ist nicht PSA tauglich.

Einsatzgebiete:
Equipment, Fashion, Tactical

Technische Daten

KÖRPER	**Material:** Aluminium **Farbe:** schwarz **Finish:** ktl beschichtet
CLIPS	**Material:** Messing **Farbe:** farblos **Finish:** poliert
STEG	**Material:** Aluminium **Farbe:** farblos **Finish:** poliert
BRUCHKRAFT GERADER ZUG	2 kN
GEWICHT	19 g
EMPF. GURTBREITE SCHUBTEIL	25 mm
EMPF. GURTBREITE HAUPTTEIL	25 mm
SCHLITZLÄNGE SCHUBTEIL	11 mm
SCHLITZLÄNGE HAUPTTEIL	4 mm
AUSSENMASS LÄNGE	47 mm

AUSSENMASS BREITE	38 mm
AUSSENMASS HÖHE	7 mm
AUSFÜHRUNG SCHLITZ SCHUBTEIL	verstellbar
AUSFÜHRUNG SCHLITZ HAUPTTEIL	nicht verstellbar
GRÖSSE DER CLIPS	standard
URSPRUNGSLAND	Österreich

Patentiert

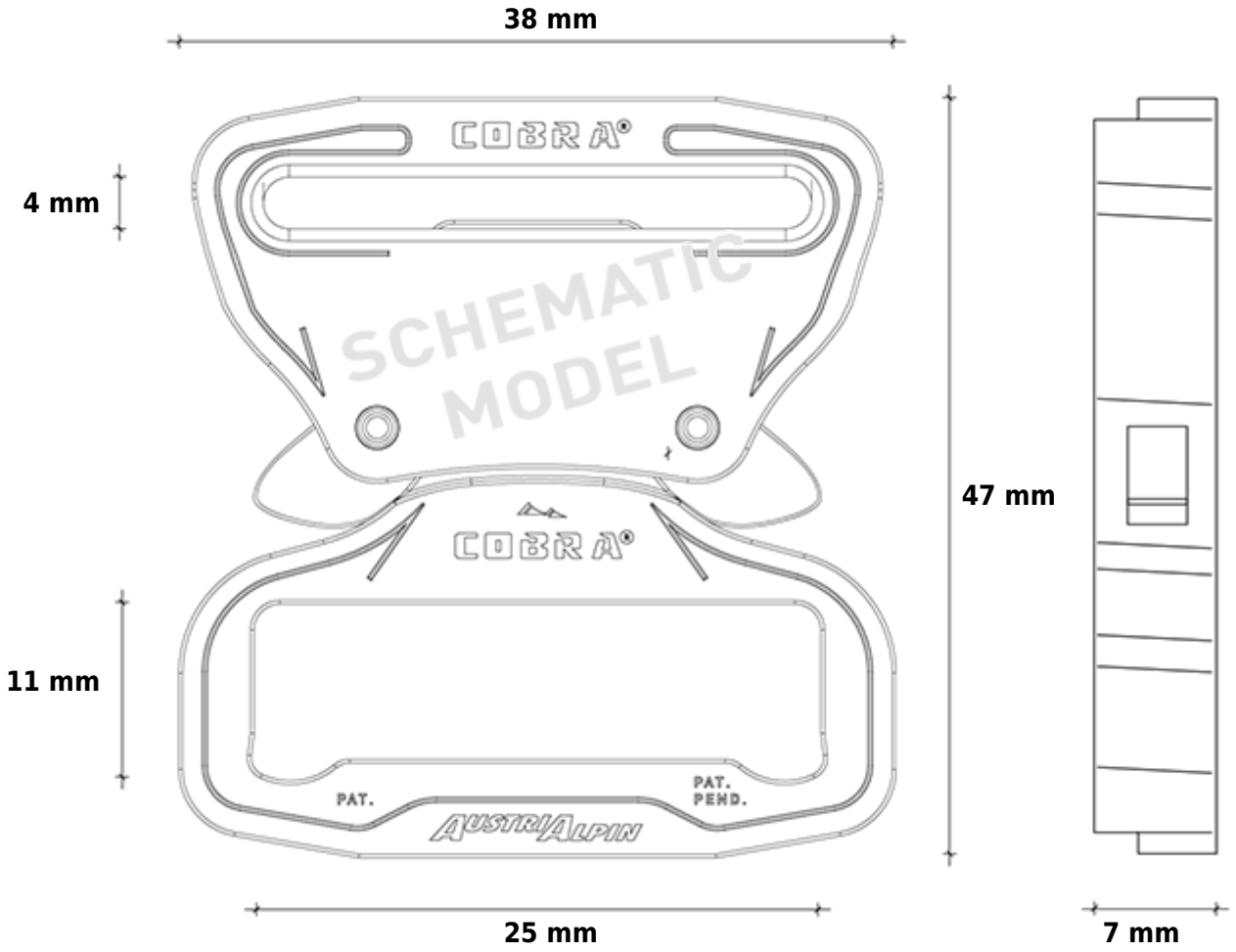
38 mm
4 mm
47 mm
11 mm
25 mm
7 mm
COBRA®
COBRA®
SCHEMATIC MODEL
PAT.
PAT. PEND.
AUSTRIALPIN