COBRA® FM RETROFIT RNR
ALUMINIUM

20 mm, Standard-Clips
Art.no.: FM20KVF-RR

Die neue COBRA® FM Retrofit RnR basiert auf dem patentierten COBRA® Quick Release Verschlusssystem und wurde mit einer brandneuen Repair and Replace (RnR) Funktion erweitert.

Der clevere Schlitz am Hauptteil ermöglicht das einfache Austauschen einer abgenutzten oder gebrochenen Schnalle in einer Gurtbandschlaufe. Genauso, wie man es braucht. Schnell, einfach und unkompliziert.

Die COBRA® FM Retrofit RnR eignet sich perfekt zum Nachrüsten an Rucksäcken, Taschen, Gürteln und Befestigungsriemen. Sie ist leicht, kompakt, stabil und zuverlässig. Die Bruchfestigkeit der Schnalle wird durch die zusätzliche Funktion nicht beeinträchtigt.

Aufgrund der Leichtbauweise darf die Schnalle nicht an lasttragenden Stellen angebracht werden (keine PSA-Komponente).

Features:

- Abgenutzte oder kaputte Schnalle entfernen.
- Hauptteil durch den Schlitz in die Gurtbandschlaufe einfädeln.
- Schubteil über den Verstellsteg in das Gurtband einfädeln.
- Hauptteil und Schubteil zusammenstecken.
- Fertig!

Einsatzgebiete:
Equipment, Fashion, Tactical

Technische Daten

KÖRPER	**Material:** Aluminium **Farbe:** schwarz **Finish:** ktl beschichtet
CLIPS	**Material:** Messing **Farbe:** farblos **Finish:** poliert

STEG	**Material:** Aluminium **Farbe:** farblos **Finish:** poliert
BRUCHKRAFT GERADER ZUG	2 kN
GEWICHT	18 g
EMPF. GURTBREITE SCHUBTEIL	20 mm
EMPF. GURTBREITE HAUPTTEIL	20 mm
SCHLITZLÄNGE SCHUBTEIL	11 mm
SCHLITZLÄNGE HAUPTTEIL	4 mm
AUSSENMASS LÄNGE	46 mm
AUSSENMASS BREITE	33 mm
AUSSENMASS HÖHE	9 mm
AUSFÜHRUNG SCHLITZ SCHUBTEIL	verstellbar
AUSFÜHRUNG SCHLITZ HAUPTTEIL	retrofit RnR, nicht verstellbar
GRÖSSE DER CLIPS	standard
URSPRUNGSLAND	Österreich
Patentiert	

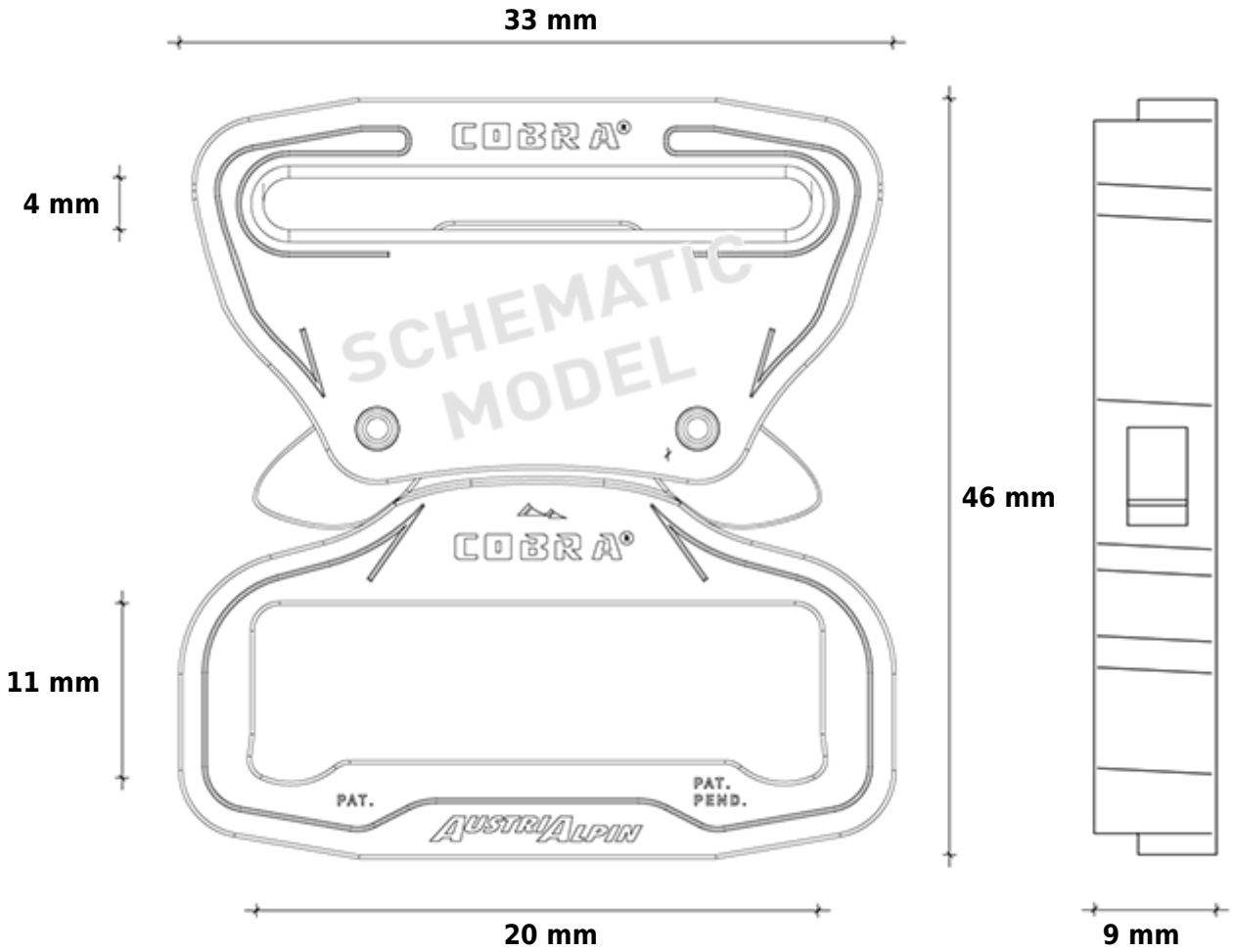
33 mm
4 mm
11 mm
46 mm
20 mm
9 mm
COBRA
SCHEMATIC MODEL
PAT.
PAT. PEND.
AUSTRIALPIN