COBRA® PRO STYLE SNAKEBITE
HYBRID

45/25 mm
Art.no.: FY4525KVF-LS

Die neue COBRA® PRO STYLE SNAKEBITE ist eine Sicherheitsschnalle, die auf dem patentierten Verschlusssystem der COBRA® PRO STYLE basiert. Sie besteht aus Aluminium und ist mit einem zusätzlichen Klemmelement ausgestattet, welches das längenverstellbare Gurtband an der gewünschten Position fixiert und ein mögliches „Kriechen“ des Gurtbandes verhindert.

Die neue Gurtbandklemme, die sich am Schubteil der COBRA® PRO STYLE SNAKEBITE befindet, ist mit einem Klemmmechanismus und "Fangzähnen“ ausgestattet. Wird sie zugeklappt, fixiert sie das Gurtband so, dass es sich selbst unter Bewegung nicht mehr lockert. Sind die Schnalle und die Klemme einmal eingerastet, ist das individuelle Nachstraffen trotzdem möglich.

Dank ihrem patentierten Verschlussmechanismus und hohen Bruchkraftwerten bietet die COBRA® PRO STYLE SNAKEBITE, wie alle Schnallen der COBRA® PRO STYLE Familie, das höchste Maß an Sicherheit. In Verbindung mit dem passenden Gurt hält der Verschluss garantiert 9 kN auf geraden Zug und 18 kN in der Umreifung.

Die SNAKEBITE Gurtbandklemme besteht aus hochfestem Kunststoff und wird im Spritzgussverfahren hergestellt. Dank ihrer Konstruktionsweise ist sie besonders robust und widerstandsfähig.

Diese Version der COBRA® PRO STYLE SNAKEBITE ist für die Verwendung unterschiedlich breiter Gurte innerhalb eines Systems vorgesehen. Beim Schubteil für 45 mm breite Gurte kann dank des Verstellsteges die Länge des Gurtbandes individuell und schnell angepasst werden. Das Hauptteil der Schnalle für 25 mm breite Gurte bietet keine Verstellmöglichkeit und wird mit dem Gurtband fix vernäht.

Einsatzgebiete:
Equipment, Fashion, PSA, Tactical

Technische Daten

KÖRPER	**Material:** Aluminium **Farbe:** schwarz **Finish:** ktl beschichtet
CLIPS	**Material:** Messing **Farbe:** farblos **Finish:** poliert

STEG	**Material:** Edelstahl **Farbe:** farblos **Finish:** poliert
SNAKEBITE	**Material:** POM **Farbe:** schwarz
BRUCHKRAFT GERADER ZUG	9 kN
BRUCHKRAFT UMREIFUNG	18 kN
GEWICHT	70 g
EMPF. GURTBREITE SCHUBTEIL	45 mm
EMPF. GURTBREITE HAUPTTEIL	25 mm
SCHLITZLÄNGE SCHUBTEIL	12 mm
SCHLITZLÄNGE HAUPTTEIL	4 mm
AUSSENMASS LÄNGE	73 mm
AUSSENMASS BREITE	58 mm
AUSSENMASS HÖHE	16 mm
AUSFÜHRUNG SCHLITZ SCHUBTEIL	verstellbar, Snakebite
AUSFÜHRUNG SCHLITZ HAUPTTEIL	nicht verstellbar
GRÖSSE DER CLIPS	standard
URSPRUNGSLAND	Österreich
Patentiert	

COBRA
PAT.
PAT. PEND.
WF

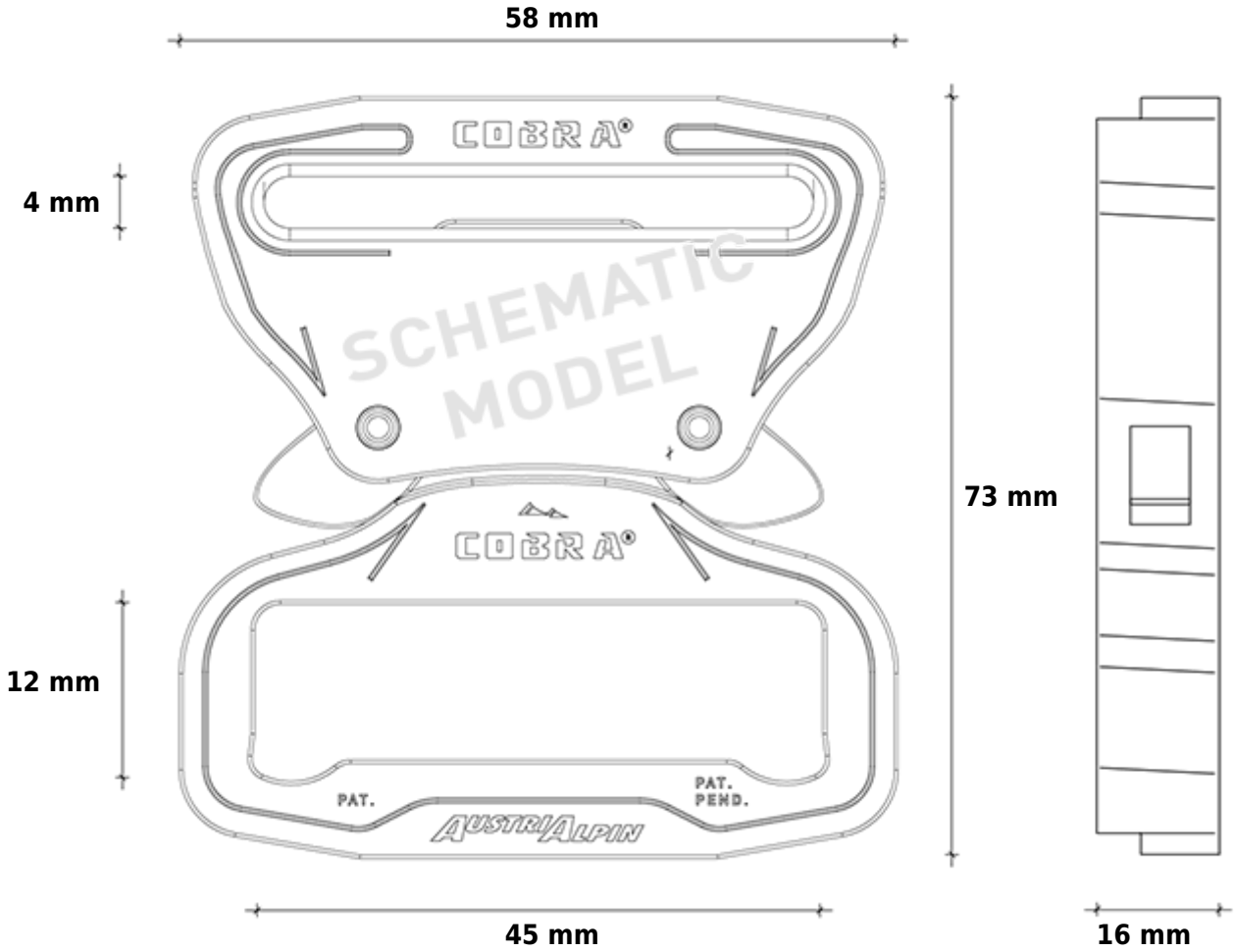
58 mm
4 mm
12 mm
73 mm
45 mm
16 mm
COBRA
SCHEMATIC MODEL
PAT.
PAT. PEND.
AUSTRIALPIN