D-RING COBRA® PRO STYLE 18 KN
ALUMINIUM

50 mm, Standard-Clips
Art.no.: FX50KVD

Die D-RING COBRA® PRO STYLE 18 kN ist eine innovative Kreuzung zweier Standard-Komponenten aus der Welt der Arbeitssicherheit: Der COBRA® PRO STYLE 18 kN, ihres Zeichens stärkste und sicherste Schnalle aus Aluminium, und dem Edelstahl D-Ring. Sie vereint alle Sicherheitsmerkmale, die der patentierte Verschlussmechanismus der COBRA® QUICK RELEASE Technologie bietet, mit den vielseitigen Anwendungsmöglichkeiten eines D-Rings. Die Konstruktionsweise der D-RING COBRA® PRO STYLE 18 kN ist einzigartig. Der D-Ring ist direkt in den Hauptteil der Schnalle integriert. Dies ermöglicht eine zentrale Positionierung des D-Rings und verhindert, dass dieser unter Zug gegen das Gurtband drückt und somit blockiert.

In der 18 kN Version ist diese Schnellverschluss-Schnalle stärker dimensioniert als ihr Pendant, die COBRA® PRO STYLE, und erfüllt alle Anforderungen der ANSI Z359.12-2019 Norm, die eine Mindestzugfestigkeit von 15 kN für den Verschluss und 22 kN für den D-Ring verlangt. Wir garantieren jedoch, zusätzlich zu den 22 kN des Rings, 18 kN Mindestzugfestigkeit auf den Verschluss und weisen dies in den technischen Daten entsprechend aus.

Diese Ausführung der D-RING COBRA® PRO STYLE 18 kN ist für eine Gurtbreite von 50 mm ausgelegt. Der D-Ring bietet 30% mehr Platz für Ausrüstung im Vergleich zur 45 mm D-RING COBRA® PRO STYLE 18 kN. Perfekt geeignet für alle harten Jobs mit dem gewissen Extrabedarf an Material.

Features:

- Der Verschluss kann nur im entlasteten Zustand und durch gleichzeitiges Drücken beider Clips geöffnet werden.
- Der Verschluss erlaubt ein müheloses Einrasten der beiden Teile, bei dem ein einseitiges Verschließen nahezu unmöglich ist.
- Das Verschließen wird akustisch durch das typische "Klick"-Geräusch bestätigt.
- Die spezielle Ausfräsung auf der Hinterseite lässt Schmutz, Staub, Eis und Schnee leichter entweichen und erhöht somit die Funktionstüchtigkeit und Langlebigkeit der Schnalle.
- Alle Größen und Varianten der D-RING COBRA® PRO STYLE 18 kN sind untereinander kompatibel.

Einsatzgebiete:
PSA, Fashion, Flugsport, Tactical, Equipment

Technische Daten

KÖRPER	**Material:** Aluminium **Farbe:** schwarz **Finish:** ktl beschichtet
CLIPS	**Material:** Messing **Farbe:** farblos **Finish:** poliert
STEG	**Material:** Edelstahl **Farbe:** farblos **Finish:** poliert
D-RING	**Material:** Edelstahl **Farbe:** farblos **Finish:** poliert
BRUCHKRAFT GERADER ZUG	18 kN
BRUCHKRAFT D-RING	22 kN
GEWICHT	163 g
EMPF. GURTBREITE SCHUBTEIL	50 mm
EMPF. GURTBREITE HAUPTTEIL	50 mm
AUSSENMASS LÄNGE	71 mm
AUSSENMASS BREITE	68 mm
AUSSENMASS HÖHE	14 mm
AUSFÜHRUNG SCHLITZ SCHUBTEIL	verstellbar
AUSFÜHRUNG SCHLITZ HAUPTTEIL	mit integriertem D-Ring, nicht verstellbar
EINZELSTÜCKGEPRÜFT	Ja
URSPRUNGSLAND	Österreich
Patentiert	
NORM	ANSI/ASSE Z359.12-2019, CSA Z259.12-2016 Class I, EN358:2018-11 (partial)

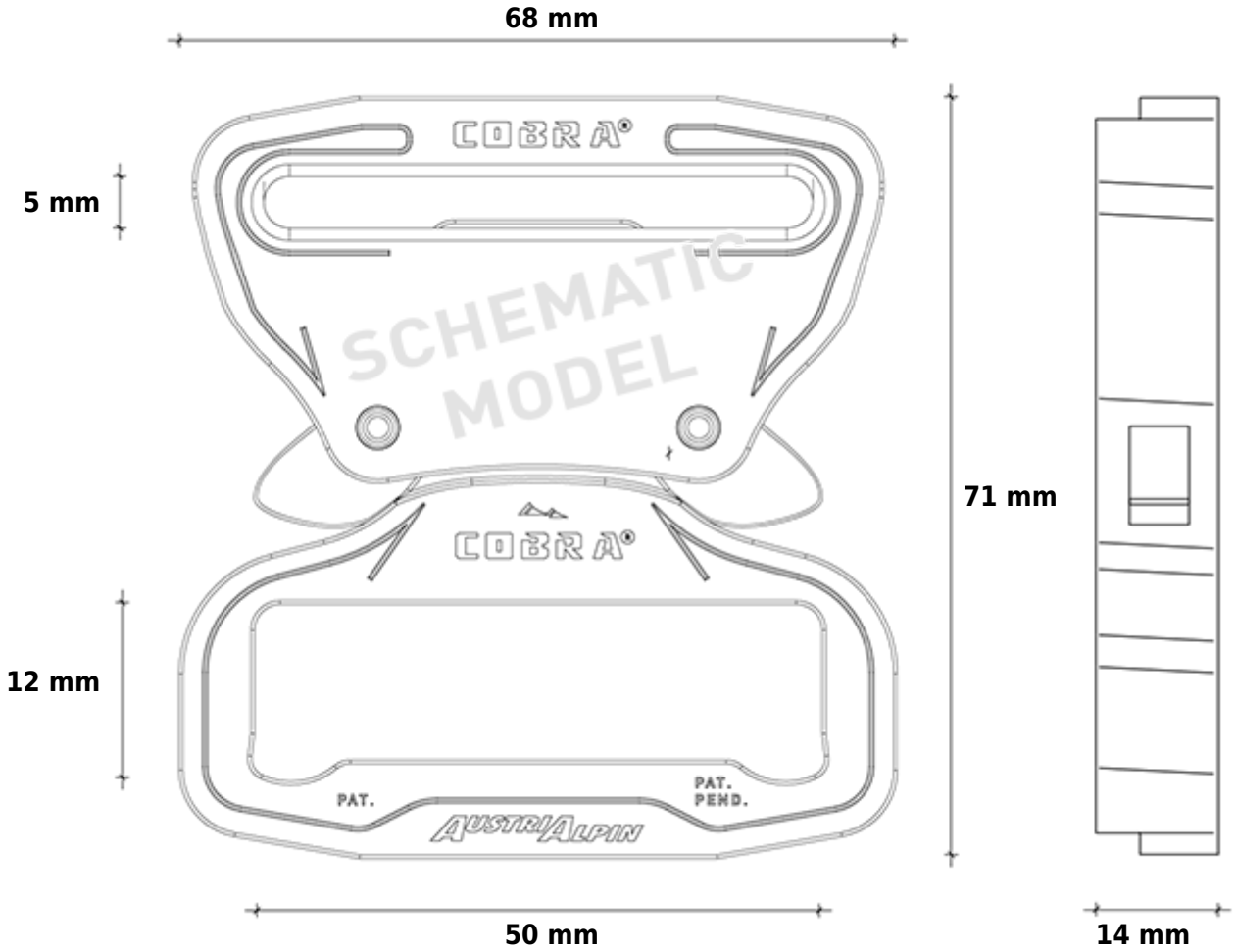
68 mm
5 mm
COBRA®
SCHEMATIC MODEL
COBRA®
71 mm
12 mm
PAT.
PAT. PEND.
AUSTRIALPIN
50 mm
14 mm