COBRA® PRO STYLE 18 KN
ALUMINIUM

38 mm, Standard-Clips
Art.no.: FX38KVF

Die COBRA® PRO STYLE 18 kN ist die stärkste und weltweit führende Sicherheits-Schnalle aus Aluminium. Dank ihres patentierten Verschlussmechanismus und hohen Bruchkraftwerten bietet sie das höchste Maß an Sicherheit.

Diese Schnellverschluss-Schnalle ist stärker dimensioniert als ihr Pendant, die COBRA® PRO STYLE, und erfüllt alle Anforderungen der ANSI Z359.12-2019 Norm, die eine Mindestzugfestigkeit von 15 kN verlangt. Wir garantieren jedoch 18 kN Mindestzugfestigkeit auf den Verschluss und weisen dies in den technischen Daten entsprechend aus.

Diese Ausführung der COBRA® PRO STYLE 18 kN ist für eine Gurtbreite von 38 mm ausgelegt. Die Messing-Clips zum Öffnen der Schnalle haben unsere Standardgröße. Beim Schubteil der Schnalle kann dank des Verstellsteges die Länge des Gurtbandes individuell und schnell angepasst werden. Das Hauptteil der Schnalle bietet keine Verstellmöglichkeit und wird mit dem Gurtband fix vernäht.

Features:

- Der Verschluss kann nur im entlasteten Zustand und durch gleichzeitiges Drücken beider Clips geöffnet werden.
- Der Verschluss erlaubt ein müheloses Einrasten der beiden Teile, bei dem ein einseitiges Verschließen nahezu unmöglich ist.
- Das Verschließen wird akustisch durch das typische "Klick"-Geräusch bestätigt.
- Die spezielle Ausfräsung auf der Hinterseite lässt Schmutz, Staub, Eis und Schnee leichter entweichen und erhöht somit die Funktionstüchtigkeit und Langlebigkeit der Schnalle.
- Alle Größen und Varianten der COBRA® PRO STYLE 18 kN sind untereinander kompatibel.

Einsatzgebiete:
PSA, Fashion, Flugsport, Tactical, Equipment

Technische Daten

KÖRPER	**Material:** Aluminium **Farbe:** schwarz **Finish:** ktl beschichtet

CLIPS	**Material:** Messing **Farbe:** farblos **Finish:** poliert
STEG	**Material:** Edelstahl **Farbe:** farblos **Finish:** poliert
BRUCHKRAFT GERADER ZUG	18 kN
GEWICHT	82 g
EMPF. GURTBREITE SCHUBTEIL	38 mm
EMPF. GURTBREITE HAUPTTEIL	38 mm
SCHLITZLÄNGE SCHUBTEIL	12 mm
SCHLITZLÄNGE HAUPTTEIL	8 mm
AUSSENMASS LÄNGE	65 mm
AUSSENMASS BREITE	52 mm
AUSSENMASS HÖHE	12 mm
AUSFÜHRUNG SCHLITZ SCHUBTEIL	verstellbar
AUSFÜHRUNG SCHLITZ HAUPTTEIL	nicht verstellbar
GRÖSSE DER CLIPS	standard
URSPRUNGSLAND	Österreich
Patentiert	
NORM	ANSI/ASSE Z359.12-2019, CSA Z259.12-2016 Class II, EN358:2018-11 (partial)

COBRA®
PAT.
PAT. PEND
FX
38
ANSI
Z359.12-2010
15 kN
WF
COBRA®
PRO STYLE
FX
38
MV
PAT.
AUSTRIALPIN
PAT.
PEND.

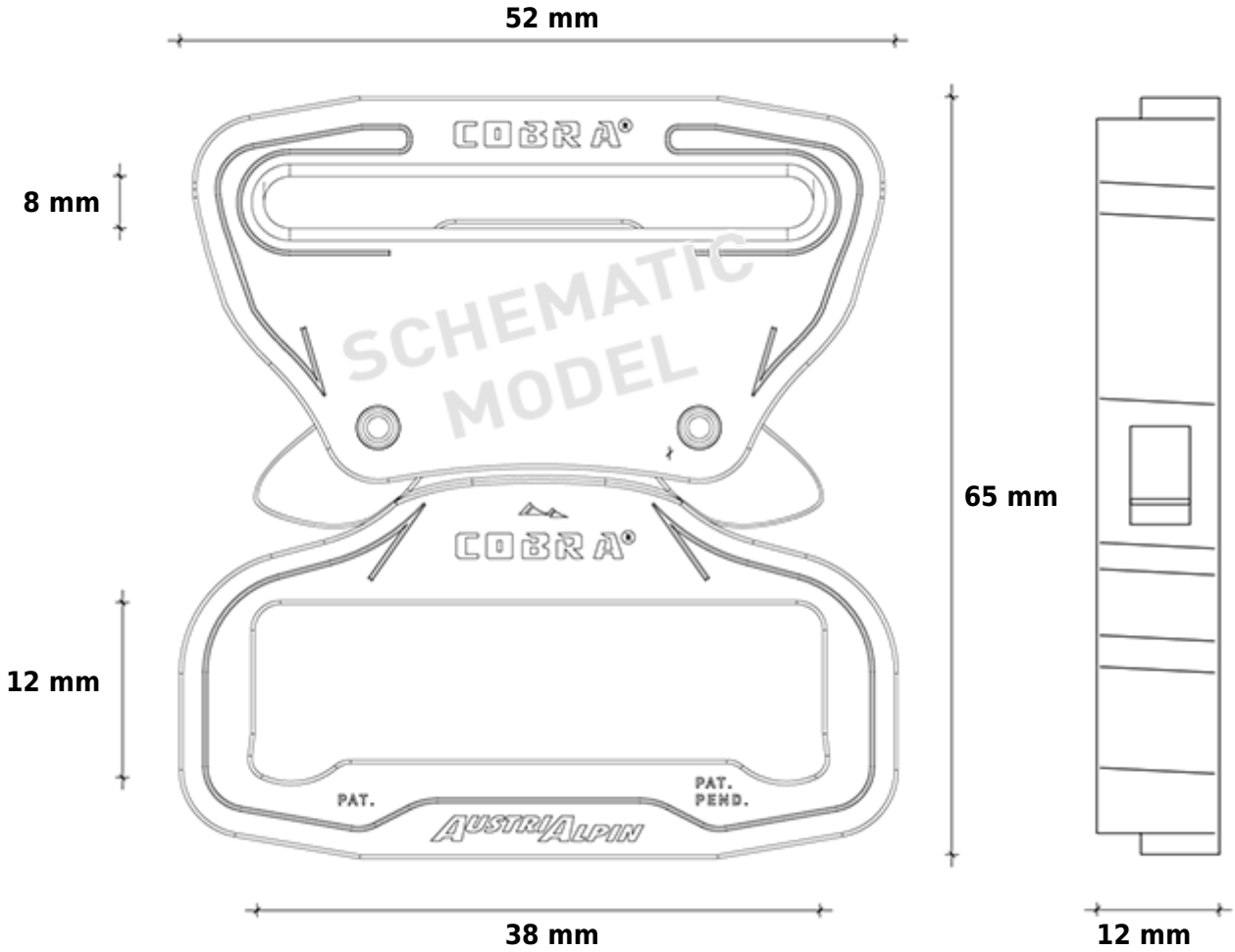
52 mm
8 mm
COBRA®
SCHEMATIC
MODEL
COBRA®
65 mm
12 mm
PAT.
PAT.
PEND.
AUSTRIALPIN
38 mm
12 mm