D-RING COBRA® PRO STYLE 18 KN
ALUMINIUM

25 mm, Standard-Clips
Art.no.: FX25KVD

Die D-RING COBRA® PRO STYLE 18 kN ist eine innovative Kreuzung zweier AUSTRIALPIN Komponenten: Der COBRA® PRO STYLE 18 kN, ihres Zeichens stärkste und sicherste Schnalle aus Aluminium, und dem Edelstahl D-Ring, der direkt in den Hauptteil der Schnalle integriert ist. Sie vereint alle Sicherheitsmerkmale, die der patentierte Verschlussmechanismus der COBRA® QUICK RELEASE Technologie bietet, mit den vielseitigen Anwendungsmöglichkeiten eines D-Rings. Die einzigartige Konstruktionsweise der D-RING COBRA® PRO STYLE 18 kN ermöglicht eine zentrale Positionierung des D-Rings und verhindert, dass dieser unter Zug gegen das Gurtband drückt und somit blockiert.

In der 18 kN Version ist diese Schnellverschluss-Schnalle stärker dimensioniert als ihr Pendant, die COBRA® PRO STYLE, und erfüllt alle Anforderungen der ANSI Z359.12-2019 Norm, die eine Mindestzugfestigkeit von 15 kN für den Verschluss und 22 kN für den D-Ring verlangt. Wir garantieren jedoch 18 kN Mindestzugfestigkeit auf den Verschluss und weisen dies in den technischen Daten entsprechend aus.

Features:

- Der Verschluss kann nur im entlasteten Zustand und durch gleichzeitiges Drücken beider Clips geöffnet werden.
- Der Verschluss erlaubt ein müheloses Einrasten der beiden Teile, bei dem ein einseitiges Verschließen nahezu unmöglich ist.
- Das Verschließen wird akustisch durch das typische "Klick"-Geräusch bestätigt.
- Die spezielle Ausfräsung auf der Hinterseite lässt Schmutz, Staub, Eis und Schnee leichter entweichen und erhöht somit die Funktionstüchtigkeit und Langlebigkeit der Schnalle.
- Alle Größen und Varianten der D-RING COBRA® PRO STYLE 18 kN sind untereinander kompatibel.

Einsatzgebiete:
PSA, Fashion, Flugsport, Tactical, Equipment

Technische Daten

KÖRPER	**Material:** Aluminium **Farbe:** schwarz **Finish:** ktl beschichtet

CLIPS	**Material:** Messing **Farbe:** farblos **Finish:** poliert
STEG	**Material:** Edelstahl **Farbe:** farblos **Finish:** poliert
D-RING	**Material:** Edelstahl **Farbe:** farblos **Finish:** poliert
BRUCHKRAFT GERADER ZUG	18 kN
BRUCHKRAFT D-RING	22 kN
GEWICHT	120 g
EMPF. GURTBREITE SCHUBTEIL	25 mm
EMPF. GURTBREITE HAUPTTEIL	25 mm
AUSSENMASS LÄNGE	68 mm
AUSSENMASS BREITE	46 mm
AUSSENMASS HÖHE	14 mm
AUSFÜHRUNG SCHLITZ SCHUBTEIL	verstellbar
AUSFÜHRUNG SCHLITZ HAUPTTEIL	mit integriertem D-Ring, nicht verstellbar
EINZELSTÜCKGEPRÜFT	Ja
URSPRUNGSLAND	Österreich
Patentiert	
NORM	ANSI/ASSE Z359.12-2019, CSA Z259.12-2016 Class I, EN358:2018-11 (partial)

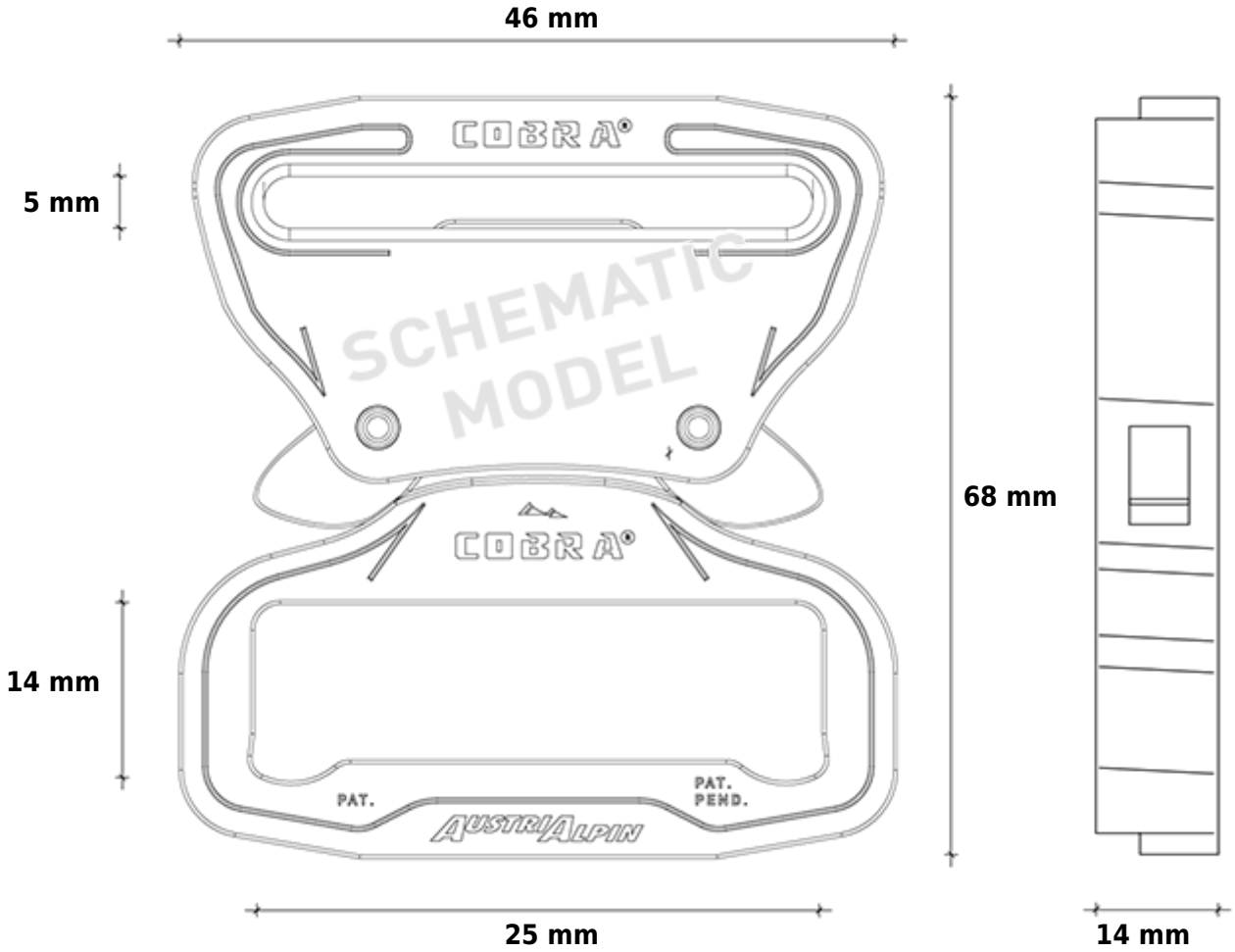
46 mm
5 mm
14 mm
68 mm
25 mm
14 mm
COBRA
SCHEMATIC MODEL
PAT.
PAT. PEND.
AUSTRIALPIN