COBRA® PRO STYLE
STAHL

45 mm, Standard-Clips, Stretch
Art.no.: FT45KVG

Die COBRA® PRO STYLE ist die stärkste und weltweit führende Sicherheits-Schnalle aus Stahl.

Dank ihres patentierten Verschlussmechanismus und hohen Bruchkraftwerten bietet sie das höchste Maß an Sicherheit. In der Version aus Stahl entspricht sie zudem den Anforderungen der Atemschutzgeräte-Norm EN 137 und ist wie gemacht für den Einsatz unter rauesten Bedingungen. In Verbindung mit dem passenden Gurt hält der Verschluss garantiert 9 kN auf geraden Zug und 18 kN in der Umreifung.

Diese Ausführung der COBRA® PRO STYLE ist für eine Gurtbreite von 45 mm ausgelegt. Die Messing-Clips zum Öffnen der Schnalle haben unsere Standardgröße. Beim Schubteil der Schnalle kann dank des Verstellsteges die Länge des Gurtbandes individuell und schnell angepasst werden. Das Hauptteil der Schnalle in der Stretch-Version für dickere Gurtbänder bietet keine Verstellmöglichkeit und wird mit dem Gurtband fix vernäht.

Features:

- Der Verschluss kann nur im entlasteten Zustand und durch gleichzeitiges Drücken beider Clips geöffnet werden.
- Der Verschluss erlaubt ein müheloses Einrasten der beiden Teile, bei dem ein einseitiges Verschließen nahezu unmöglich ist.
- Das Verschließen wird akustisch durch das typische "Klick"-Geräusch bestätigt
- Für den bestmöglichen Schutz werden COBRA®s aus Stahl doppelt beschichtet: erst verzinkt und anschließend ktl-beschichtet
- Die spezielle Ausfräsung auf der Hinterseite lässt Schmutz, Staub, Eis und Schnee leichter entweichen und erhöht somit die Funktionstüchtigkeit und Langlebigkeit der Schnalle.
- Alle Größen und Varianten der COBRA® PRO STYLE aus Stahl sind unterienander kompatibel.

Einsatzgebiete:
PSA, Fashion, Flugsport, Tactical, Equipment

Technische Daten

KÖRPER	**Material:** Stahl **Farbe:** schwarz **Finish:** verzinkt und ktl beschichtet

CLIPS	**Material:** Messing **Farbe:** farblos **Finish:** poliert
STEG	**Material:** Edelstahl **Farbe:** farblos **Finish:** poliert
BRUCHKRAFT GERADER ZUG	9 kN
BRUCHKRAFT UMREIFUNG	18 kN
GEWICHT	162 g
EMPF. GURTBREITE SCHUBTEIL	45 mm
EMPF. GURTBREITE HAUPTTEIL	45 mm
SCHLITZLÄNGE SCHUBTEIL	12 mm
SCHLITZLÄNGE HAUPTTEIL	8 mm
AUSSENMASS LÄNGE	68 mm
AUSSENMASS BREITE	58 mm
AUSSENMASS HÖHE	10 mm
AUSFÜHRUNG SCHLITZ SCHUBTEIL	verstellbar
AUSFÜHRUNG SCHLITZ HAUPTTEIL	stretch, nicht verstellbar
GRÖSSE DER CLIPS	standard
URSPRUNGSLAND	Österreich
Patentiert	

COBRA®
PRO STYLE
FT 45
MV
PAT.
PAT. PEND.
AUSTRIALPIN

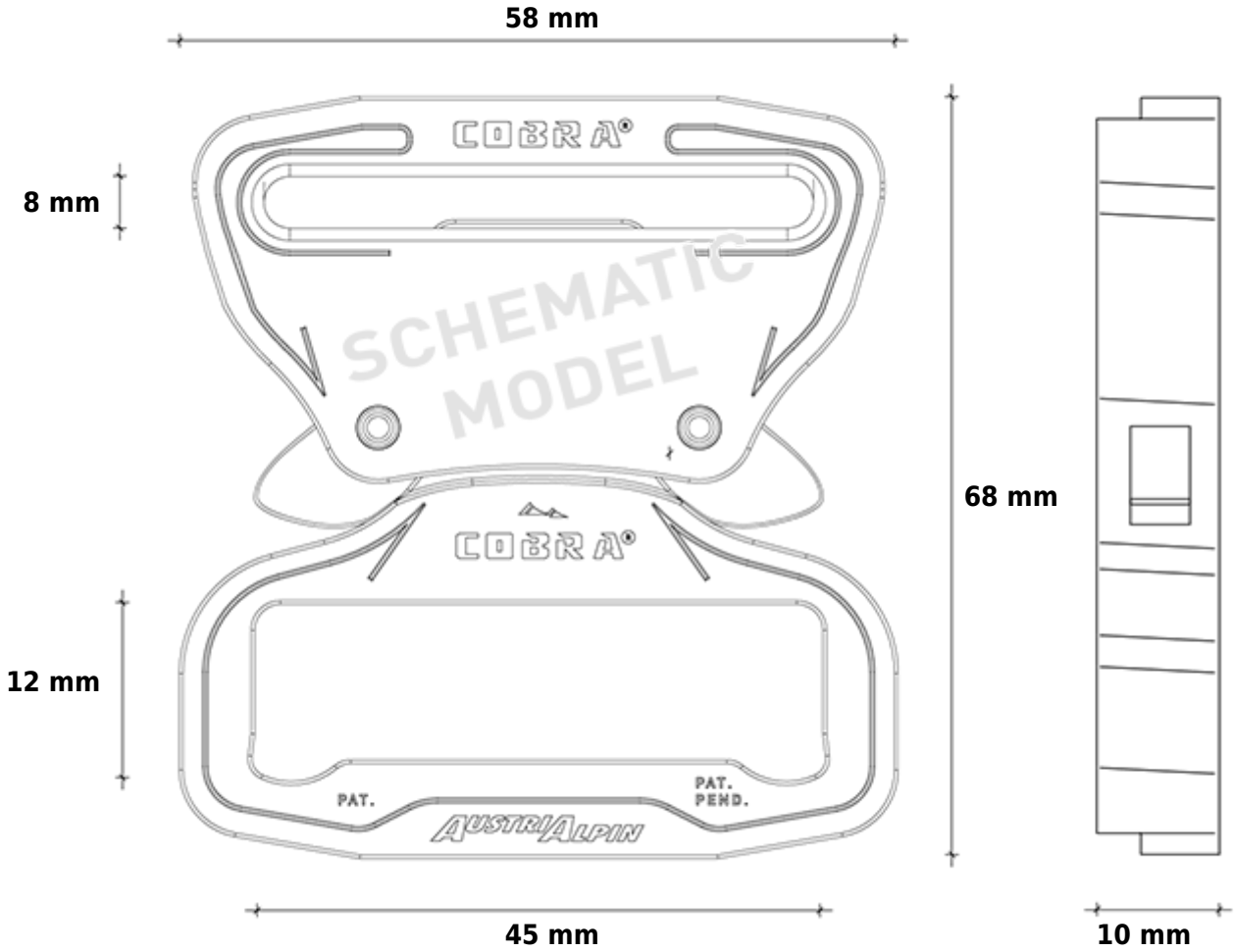
58 mm
8 mm
12 mm
68 mm
45 mm
10 mm
COBRA®
SCHEMATIC MODEL
PAT.
PAT. PEND.
AUSTRIALPIN