COBRA® NG
POLYMER

25 mm Hauptteil, schwarze Standard-Clips
Art.no.: FN25WF-MM

Die COBRA® NG QUICK RELEASE ist eine Sicherheitsschnalle, die mit einem neuartigen Triple Lock System ausgestattet ist. Sie besteht aus hochfestem Polymer und wird im Spritzgussverfahren hergestellt. Dank ihrer Konstruktionsweise ist sie besonders robust und widerstandsfähig.

Für die Öffnung des Triple Lock Mechanismus: 1. Clips drücken 2. Schnalle zusammenschieben und 3. hochheben.

Das hier ausgeführte Hauptteil der COBRA® NG ist für eine Gurtbreite von 25 mm ausgelegt. Dieses Schnallenteil bietet keine Verstellmöglichkeit und wird mit dem Gurtband fix vernäht.

Features:

- Schub- und Hauptteil der COBRA® NG greifen formschlüssig ineinander, dadurch ist der Verschlussmechanismus nicht lasttragend.
- Der Verschluss kann nur im entlasteten Zustand geöffnet werden.
- Der Verschluss erlaubt ein müheloses Einrasten der beiden Teile.
- Das Verschließen wird akustisch durch das typische "Klick"-Geräusch bestätigt.
- Innerhalb der COBRA® NG-Familie kann jedes Schub- mit jedem Hauptteil kombiniert werden.

Einsatzgebiete:
Equipment, Fashion, Tactical

Technische Daten

KÖRPER	**Material:** Polymer **Farbe:** schwarz
CLIPS	**Material:** Polymer **Farbe:** schwarz
GEWICHT	12 g
EMPF. GURTBREITE HAUPTTEIL	25 mm
SCHLITZLÄNGE HAUPTTEIL	4 mm

AUSSENMASS LÄNGE	42 mm
AUSSENMASS BREITE	47 mm
AUSSENMASS HÖHE	16 mm
AUSFÜHRUNG SCHLITZ HAUPTTEIL	nicht verstellbar
GRÖSSE DER CLIPS	standard
URSPRUNGSLAND	Österreich
Patentiert	

25 MM MALE AND FEMALE PART

HYBRID – COMBINATION OF
25 MM MALE AND 45 MM FEMALE PART

HYBRID – COMBINATION OF
45 MM MALE AND 25 MM FEMALE PART

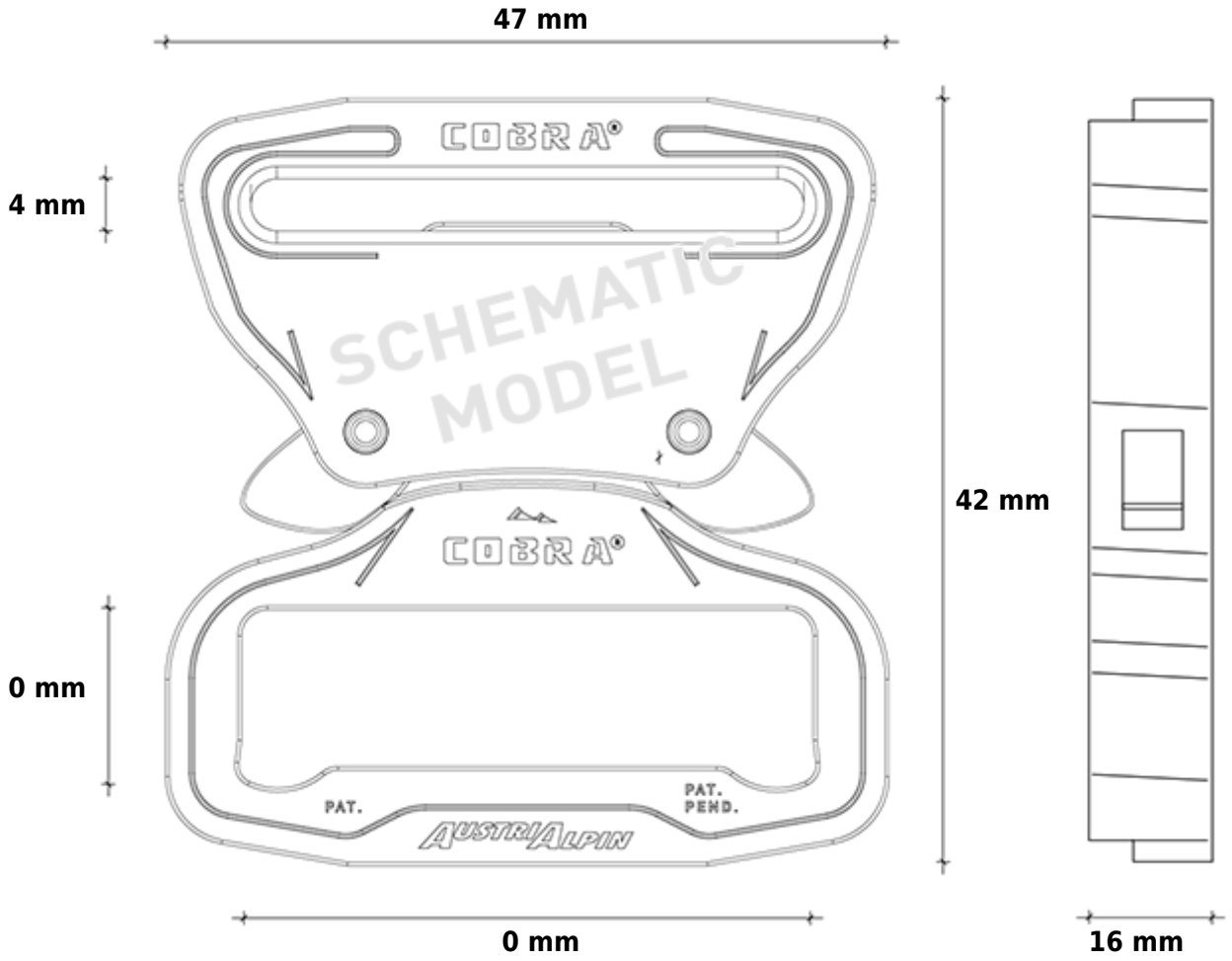
47 mm
4 mm
COBRA®
SCHEMATIC MODEL
COBRA®
42 mm
0 mm
PAT.
PAT. PEND.
AUSTRIALPIN
0 mm
16 mm