COBRA® FM
ALUMINIUM

20 mm, Standard-Clips
Art.no.: FM20KVV

Designed als stabiles und zuverlässiges Leichtgewicht ist die COBRA® FM besonders gut als technisches Stilelement auf Taschen und Gürteln geeignet. Funktionalität und Gewicht machen sie aber auch für den sportlichen Einsatz zum perfekten Kandidaten. Die COBRA® FM ist nicht PSA tauglich.

Einsatzgebiete:
Equipment, Fashion, Tactical

Technische Daten

KÖRPER	**Material:** Aluminium **Farbe:** schwarz **Finish:** ktl beschichtet
CLIPS	**Material:** Messing **Farbe:** farblos **Finish:** poliert
STEG	**Material:** Aluminium **Farbe:** farblos **Finish:** poliert
BRUCHKRAFT GERADER ZUG	2 kN
GEWICHT	19 g
EMPF. GURTBREITE SCHUBTEIL	20 mm
EMPF. GURTBREITE HAUPTTEIL	20 mm
SCHLITZLÄNGE SCHUBTEIL	11 mm
SCHLITZLÄNGE HAUPTTEIL	11 mm
AUSSENMASS LÄNGE	53 mm

AUSSENMASS BREITE	33 mm
AUSSENMASS HÖHE	11 mm
AUSFÜHRUNG SCHLITZ SCHUBTEIL	verstellbar
AUSFÜHRUNG SCHLITZ HAUPTTEIL	verstellbar
GRÖSSE DER CLIPS	standard
URSPRUNGSLAND	Österreich

Patentiert

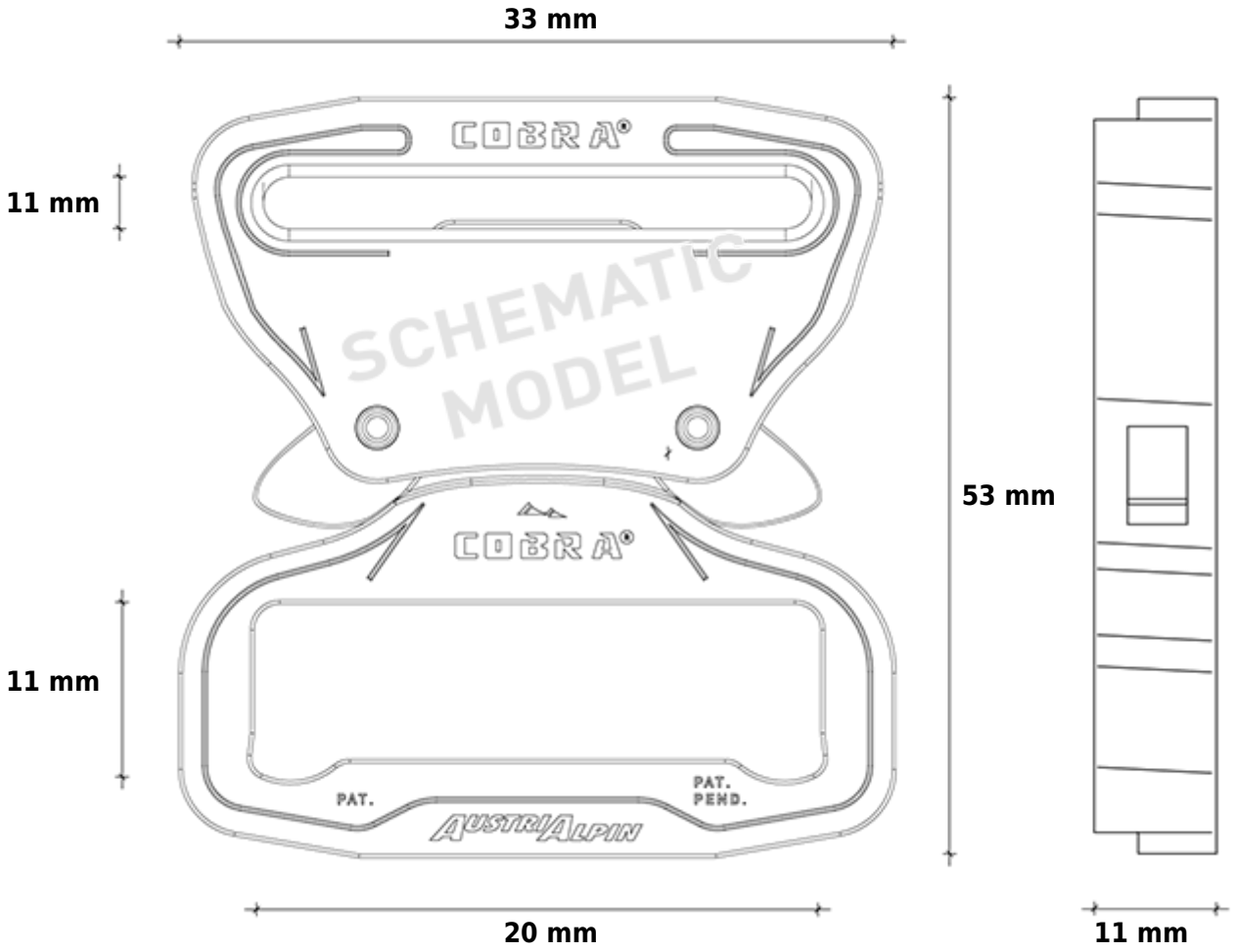
33 mm
11 mm
11 mm
53 mm
20 mm
11 mm
COBRA®
COBRA®
SCHEMATIC MODEL
PAT.
PAT. PEND.
AUSTRIALPIN